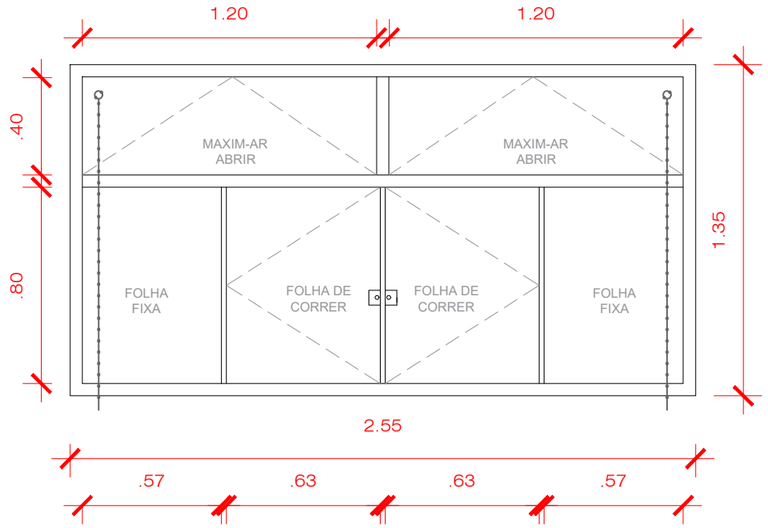

07 DETALHE - J02
ESCALA 1: 20

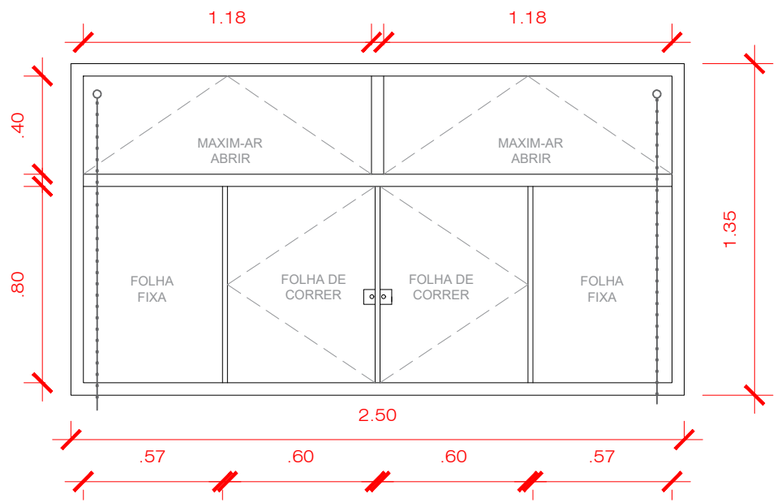

08 DETALHE - J06
ESCALA 1: 20

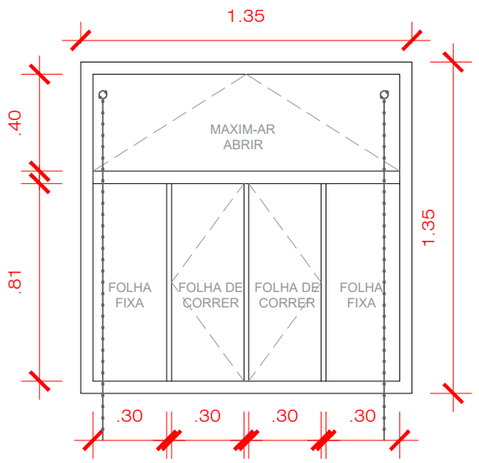

09 DETALHE - JANELA J03
ESCALA 1: 20

OBS:
- REALIZADO EM PAREDES INTERNAS E EXTERNAS MAS SOMENTE AS QUE FOREM INDICADAS EM PLANTA BAIXA
- EM TRECHOS DE JANELAS, A IMPERMEABILIZAÇÃO DEVE CHEGAR ATÉ O PEITORIL

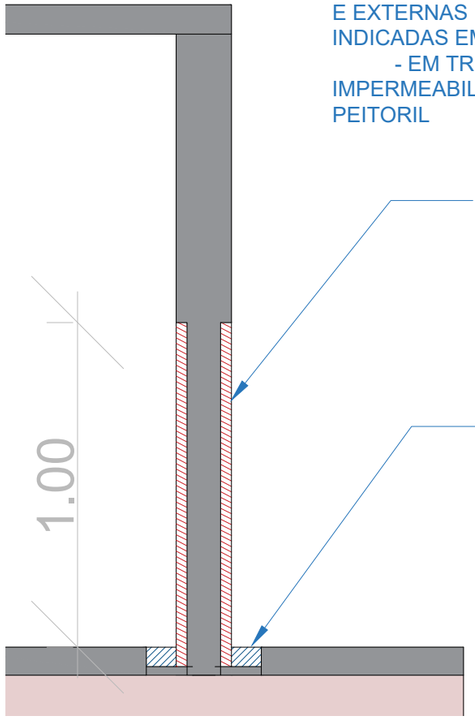

06 DETALHE 01 - IMPERMEABILIZAÇÃO
ESCALA 1: 20

LUANA FERNANDA TORQUATO DA SILVA:41603510850
Assinado digitalmente por LUANA FERNANDA TORQUATO DA SILVA: 41603510850
DN: cn=LUANA FERNANDA TORQUATO DA SILVA:41603510850, c=BR, o=ICP-Brasil, ou=19116390000198, email=luanafernandatorquato@gmail.com
Data: 2026.09.30 08:56:42 -03'00'

SMOP
Secretaria Municipal de Obras e Planejamento

Prefeitura Municipal de CORDEIRÓPOLIS - SP
Praça Francisco Orlando Stocco–35–Centro
Fone (019) 3556.9900 – C.P. 18 – CEP 13490–970

FOLHA: 02 / 02•

DESCRIÇÃO: REFORMA DO CRAS JARDIM PROGRESSO

ENDEREÇO: R: José Oliva Del Teso - Jardim Progresso, Cordeirópolis - SP

DESENHO:

OBJETIVO: Plantas de Reforma da Cobertura

ASSINATURA: TIKARA OKAWADA:92281230872
Assinado de forma digital por TIKARA OKAWADA:92281230872
Dados: 2026.09.29 14:00:15 -03'00'

ART/RRT: 2620263022436

DATA: 09/2026.

RESP. TÉCNICO: TIKARA OKAWADA

CREA/CAU: 0600582233-SP

ESCALA: Indicadas