QD2

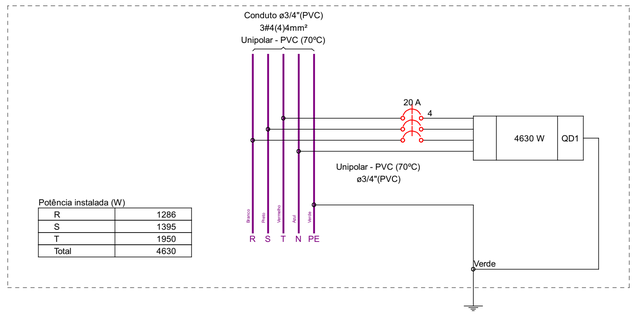

Potência instalada (W)	
R	1286
S	1395
T	1950
Total	4630

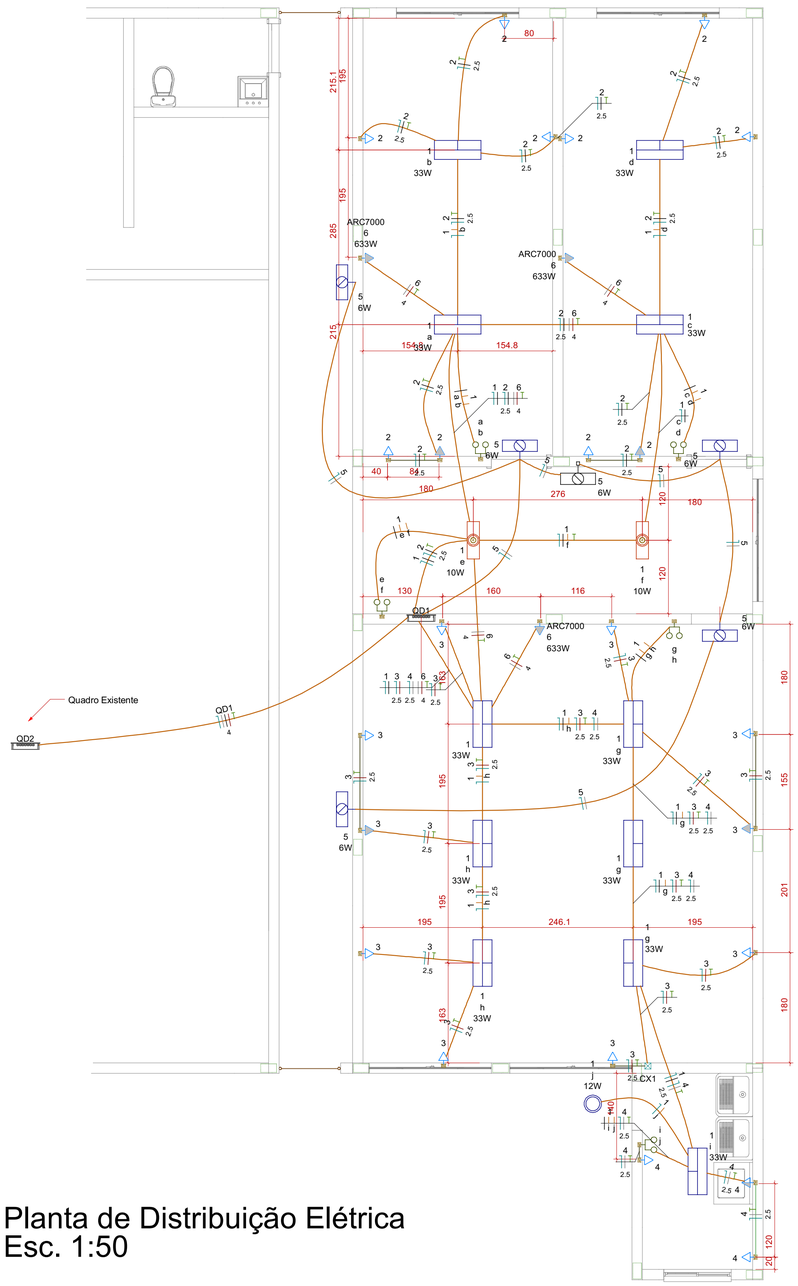

Planta de Distribuição Elétrica
Esc. 1:50

Quadro de Cargas (QD1) - Piso Interno

Circuito	Descrição	Esquema	Método de inst.	Tensão (V)	Iluminação (W) 6	10	12	33	Tomadas (W) 100	633	Pot. total. (VA)	Pot. total. (W)	Fases	Pot. - R (W)	Pot. - S (W)	Pot. - T (W)	FCT	FCA	In' (A)	Ip (A)	Seção (mm²)	Ic (A)	Icc (kA)	Disj (A)	dV parc (%)	dV total (%)	Status
1	Iluminação	F+N+T	B1	127 V		2	1	11			440	395	S		395		1.00	0.80	2.7	3.5	1.5	17.5	3	10	0.43	3.81	OK
2	Tomadas de Uso Geral - Depósito Ped. e Recursos	F+N+T	B1	127 V					10		1111	1000	S		1000		1.00	0.80	10.9	8.7	2.5	24.0	3	10	0.94	4.33	OK
4	Tomadas Área de Serviço	F+N+T	B1	127 V					3		333	300	R	300			1.00	0.80	3.3	2.6	2.5	24.0	3	10	0.49	3.87	OK
3	Tomadas de Uso Geral - Sala de Aula	F+N+T	B1	127 V					10		1111	1000	T			1000	1.00	0.80	10.9	8.7	2.5	24.0	3	10	0.62	4.01	OK
5	Iluminação de Emergência	F+N	B1	127 V	6						36	36	R	36			1.00	1.00	0.3	0.3	1.5	17.5	3	10	0.05	3.44	OK
6	Ar-Condicionado	F+F+T	B1	220 V						3	2110	1899	R+T	950		950	1.00	0.80	12.0	9.6	4	32.0	4.5	10	0.40	3.78	OK
TOTAL					6	2	1	11	23	3	5142	4630	R+S+T	1286	1395	1950											

Quadro de Cargas (QD2) - Piso Interno

Circuito	Descrição	Esquema	Método de inst.	Tensão (V)	Pot. total. (VA)	Pot. total. (W)	Fases	Pot. - R (W)	Pot. - S (W)	Pot. - T (W)	FCT	FCA	In' (A)	Ip (A)	Seção (mm²)	Ic (A)	Icc (kA)	Disj (A)	dV parc (%)	dV total (%)	Status
QD1		3F+N+T	B1	220/127 V	5142	4630	R+S+T	1286	1395	1950	1.00	1.00	18.3	18.3	4	28.0	4.5	20	1.25	3.38	OK
TOTAL					5142	4630	R+S+T	1286	1395	1950											

Quadro de Demanda (QD2) - Piso Interno

Tipo de carga	Potência instalada (kVA)	Fator de demanda (%)	Demanda (kVA)
Iluminação e TUG's (Escolas e semelhantes)	3.00	100.00	3.00
Uso Específico	2.15	100.00	2.15
		TOTAL	5.14

QD1

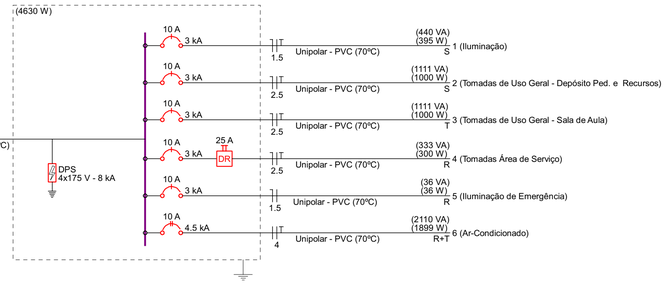

Legenda de condutos - Piso Interno

Elétrica	
	Teto
	Média
	Baixa

Legenda - Piso Interno

	Bloco autônomo ilum. emergência na parede
	Bloco autônomo ilum. emergência no teto
<>	Caixa de passagem 100x100x80 a 2,80 do piso
	Entrada de serviço
	Interruptor simples 2 teclas - 1,20m do piso
	Luminária LED 33W
	Lâmpada Led 12W A60
	Ponto genérico de luz 10W
<>	Quadro de distribuição
	Quadro de medição
	Tomada alta a 2,20m do piso
	Tomada baixa a 0,30m do piso
	Tomada média a 1,20m do piso

Lista de materiais - Piso Interno

Elétrica	
Acessórios p/ eletrodutos	
Caixa PVC 4x2"	32 pç
Caixa PVC octogonal 3x3"	12 pç
4"x 4"	2 pç
Cabo Unipolar (cobre)	
Isol.PVC - 450/750V (ref. Pirastic Ecoplus BWF Flexível)	
1.5 mm² - Amarelo	62.4 m
1.5 mm² - Azul claro	67.24 m
1.5 mm² - Branco	27.58 m
1.5 mm² - Preto	47.91 m
1.5 mm² - Verde-amarelo	2.8 m
2.5 mm² - Azul claro	133.49 m
2.5 mm² - Branco	23.28 m
2.5 mm² - Preto	52.93 m
2.5 mm² - Verde-amarelo	112.53 m
2.5 mm² - Vermelho	57.28 m
4 mm² - Azul claro	11.2 m
4 mm² - Branco	33.83 m
4 mm² - Preto	11.2 m
4 mm² - Verde-amarelo	33.83 m
4 mm² - Vermelho	33.83 m
Caixa de passagem - embutir	
Aço pintada (ref Lukbox) 100x100x80 mm	1 pç
Dispositivo Elétrico - embutido	
Placa 2x4"	
Interruptor simples - 2 teclas	5 pç
Placa c/ furo	3 pç
Placa p/ 1 função	24 pç
Tomada hexagonal (NBR 14136) 2P+T 10A S/ placa	1 pç
Tomada hexagonal (NBR 14136) 2P+T 20A	23 pç
Dispositivo de Proteção	
Disjuntor Unipolar Termomagnético - norma DIN (Curva C) 10 A - 3 kA	5 pç
Disjuntor bipolar termomagnético (380 V/220 V) - DIN (Curva B) 10 A - 4.5 kA	1 pç
Disjuntor tripolar termomagnético (380 V/220 V) - DIN (Curva C) 20 A - 4.5 kA	1 pç
Dispositivo de proteção contra surto 175 V - 8 KA	4 pç
Interruptor bipolar DR (fase/neutro - In 30mA) - DIN 25 A	1 pç
Eletroduto PVC flexível	
Eletroduto leve 3/4"	200.14 m
Iluminação de emergência	
Acessórios p/ bloco autônomo	
Base para bloco plugável	5 pç
Bloco autônomo - aclaramento	
Autonomia 3h - 150lm	1 pç
Bloco autônomo plugável - aclaramento	
Autonomia 1h - 200lm	5 pç
Luminária e acessórios	
Luminária Led Sobrepor	
Ledvance Panel 33W	11 pç
Soquete	
base E 27	1 pç
Lâmpadas Led	
Bulbo - A60	
12 W	1 pç
Quadro distrib. chapa pintada - embutir	
Barr. trif., disj. geral - DIN (Ref. Moratori)	
Cap. 24 disj. unip. - In barr. 150A	2 pç

APROVAÇÕES/OBSERVAÇÕES

NOTAS

1. ESTE PROJETO É PROPRIEDADE DO PROJETISTA REGISTRADO NO SELO. CONFORME LEI N°: 5194/66 NÃO DEVE SER UTILIZADO PARA QUALQUER OUTRA FINALIDADE QUE NÃO SE RELACIONE COM A EXECUÇÃO DA PRESENTE EDIFICAÇÃO, SENDO TERMINANTEMENTE VEDADA SUA COLOCAÇÃO A DISPOSIÇÃO DE TERCEIROS.
2. O PROJETISTA NÃO SE RESPONSABILIZARÁ POR EVENTUAIS ALTERAÇÕES DESTE PROJETO DURANTE SUA EXECUÇÃO. QUALQUER MODIFICAÇÃO, O MESMO DEVE SER CONTACTADO.
3. ESTE PROJETO FOI BASEADO NO LAY-OUT E INFORMAÇÕES FORNECIDAS PELO ARQUITETO OU PROPRIETÁRIO.
4.QUALQUER MODIFICAÇÃO OU DÚVIDA DEVERÁ SER IMEDIATAMENTE COMUNICADA POR ESCRITO AO PROJETISTA.

Nº	REVISÕES	DATA	APROVAÇÃO
00	Emissão inicial	16/07/2025	Diego

PROJETO ELÉTRICO

UTILIZAÇÃO: Serviços

ENDEREÇO DA OBRA: Estrada Mun. Rural da Bela Vista, Bela Vista, Imbituva-PR

RESPONSÁVEL TÉCNICO:

gov.br Documento assinado digitalmente
DIEGO FELIPE BOBATO CAETANO
Data: 31/07/2026 13:15:01-0300
Verifique em https://validar.iti.gov.br

Diego F. Bobato Caetano
Engenheiro Civil CREA-PR 178.562/D:

PROPRIETÁRIO:

Município de Imbituva
CNPJ 76.175.892/0001-23

CONTEÚDO: Distruição Elétrica, Diagramas e Quantitativos PAVIMENTO: Térreo	REVISÃO: 00 01	DATA: 27/07/2026	FOLHA: 1 DE 1

A1 = 841 x 594 mm