DETALHE CAIXA DE INSPEÇÃO PARA TUBOS DE Ø60cm

PLANTA BAIXA
ESCALA 1:20

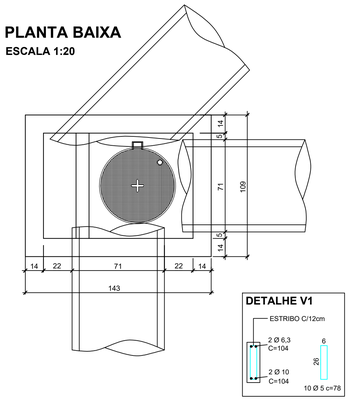

DETALHE V1

CORTE ESQUEMÁTICO
ESCALA 1:20

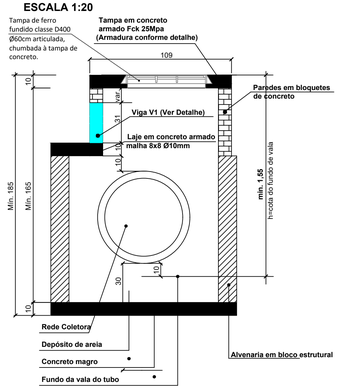

DETALHE ARMADURA DA TAMPA
ESCALA 1:20

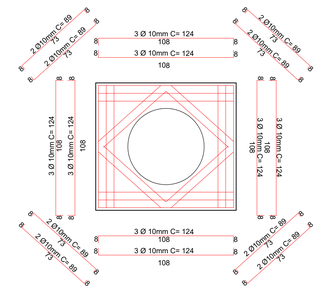

DETALHE CAIXA DE INSPEÇÃO PARA TUBOS DE Ø80cm

PLANTA BAIXA
ESCALA 1:20

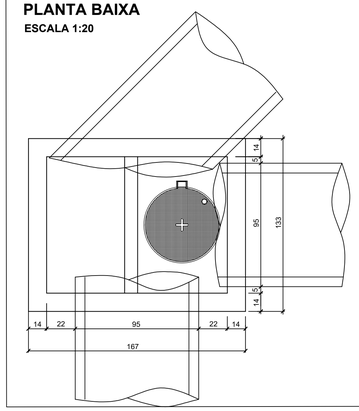

DETALHE V1

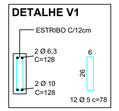

CORTE ESQUEMÁTICO
ESCALA 1:20

DETALHE ARMADURA DA TAMPA
ESCALA 1:20

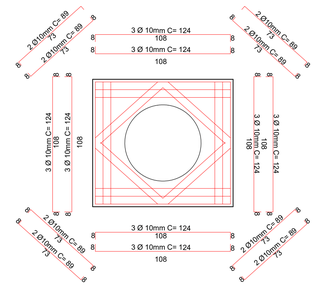

DETALHE CAIXA DE INSPEÇÃO PARA TUBOS DE Ø120cm

PLANTA BAIXA
ESCALA 1:20

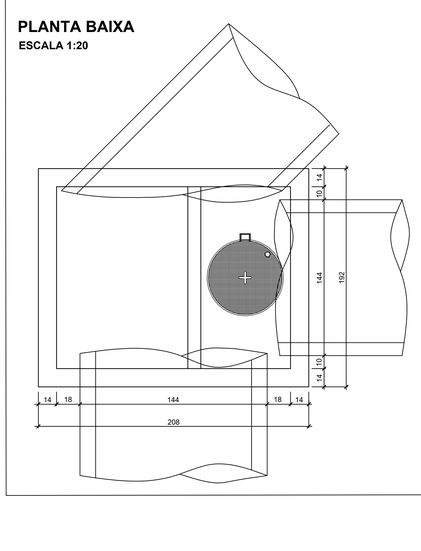

CORTE ESQUEMÁTICO
ESCALA 1:20

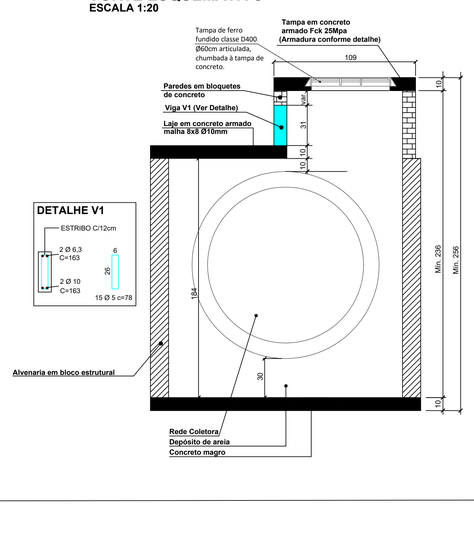

DETALHE V1

DETALHE ARMADURA DA TAMPA
ESCALA 1:20

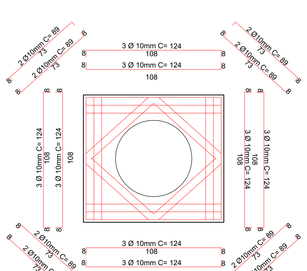

REVISÃO:	DATA:	DESCRIÇÃO:

CARIMBOS E APROVAÇÕES:

AMAVI
ASSOCIAÇÃO DOS MUNICÍPIOS DO ALTO VALE DO ITAJAÍ

(47) 3531-4242
amavi@amavi.org.br
amavi.org.br
f @@amavi.altovale
Rua XV de Novembro, 737
Centro, Rio do Sul/SC
89160-015

PROPRIETÁRIO / CONTRATANTE:
PREFEITURA MUNICIPAL DE BRAÇO DO TROMBUDO
CNPJ: 95.952.230/0001-67

ASSINATURA:

RESPONSÁVEL TÉCNICO PROJETO:
RAFAEL GÜNTER MÜLLER
ENGENHEIRO CIVIL - CREA/SC: 127855-2

ASSINATURA:
Assinado de forma digital por RAFAEL GUNTER MULLER08974771977
Dados: 2026.08.31 10:26:48 -03'00'

PROJETO:
DRENAGEM

OBRA:
PROJETO DE PAVIMENTAÇÃO ASFÁLTICA, DRENAGEM PLUVIAL, REATERRO EM BRITA DOS PASSEIOS E SINALIZAÇÃO VIÁRIA DA RUA 25 DE JULHO

LOGRADOURO: RUA 25 DE JULHO
BAIRRO: KM 15
MUNICÍPIO: BRAÇO DO TROMBUDO
UF: SC
CEP: 89178-000

ÁREA DE PAVIMENTAÇÃO DA PISTA:
3.992,87m²

EXTENSÃO DO TRECHO Á PAVIMENTAR:
500,00m

ÁREA DE REATERRO DOS PASSEIOS:
1.809,32m²

CONTEÚDO:
DETALHE CAIXA DE INSPEÇÃO PARA TUBOS DE Ø60, Ø80 E Ø120

ESCALA: INDICADA
DATA: 31/08/2026
CÓDIGO AMAVI: 3914
DESENHISTA: BRUNA CRISTINA MENDES

D05/07

TODOS OS DIREITOS RESERVADOS. PROIBIDA A REPRODUÇÃO PARCIAL OU TOTAL. DESENHO VALIDO SOMENTE ASSINADO PELO RESPONSÁVEL DO PROJETO.