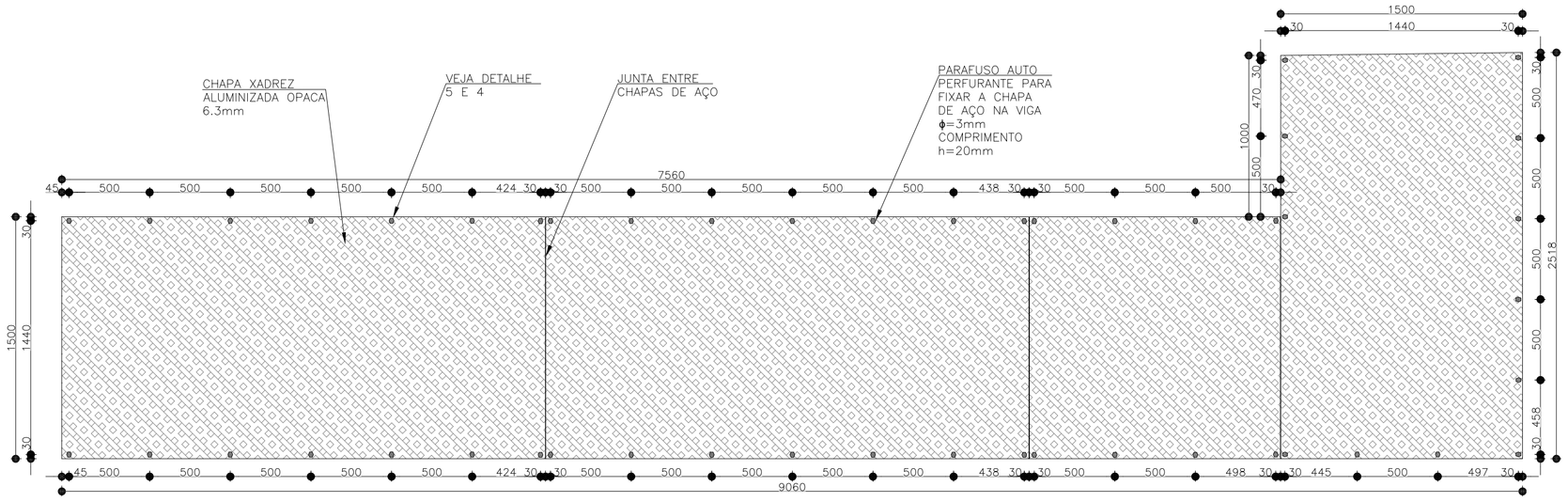

DETALHE DA FIXAÇÃO E JUNTA DA CHAPA DE AÇO
ESCALA 1:25

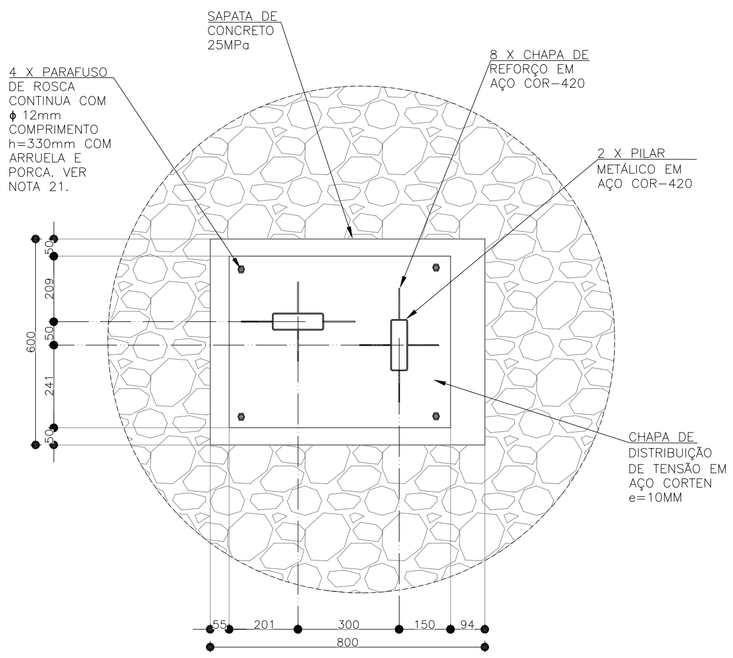

DET. 1 – PLANTA DA BLOCO ASSOCIADO.
ESCALA 1:12.5

NOTAS GERAIS

1 – TODA SOLUÇÃO ADOTADA PARA O RESTAURO DO BEM DEVERÁ EVITAR AO MÁXIMO QUALQUER INTERFERÊNCIA COM OS ELEMENTOS ARTÍSTICOS INTEGRADOS E/OU MÓVEIS. EXCEPCIONALMENTE, SERÃO ADMITIDAS PEQUENAS INTERVENÇÕES APENAS NO SUPORTE OU VERSO DOS ELEMENTOS ARTÍSTICOS, OU AINDA SOBRE ÁREAS COM PINTURA LISA, DESDE QUE NÃO CAUSEM NENHUM DANO E DESDE QUE SUPERVISIONADAS PELO TÉCNICO ESPECIALISTA EM RESTAURAÇÃO DE ELEMENTOS ARTÍSTICOS INTEGRADOS E/OU MÓVEIS;

2 – TODOS OS ELEMENTOS PASSÍVEIS DE ACONDICIONAMENTO FORA DO LOCAL DA OBRA, TAIS COMO BANCOS, ÁRMÁRIOS, ELEMENTOS ARTÍSTICOS, MÓVEIS, ETC., DEVERÃO SER DEVIDAMENTE EMBALADOS COM PLÁSTICO BOLHA E PAPELÃO ONDULADO E O LOCAL DE ACONDICIONAMENTO DEVERÁ SER LIVRE DE UMIDADE E INSETOS;

3 – OS ELEMENTOS ARTÍSTICOS INTEGRADOS DEVERÃO RECEBER PROTEÇÃO, SENDO ENVOLVIDOS COM PLÁSTICO BOLHA E PAPELÃO ONDULADO;

4 – TODO O PISO DEVERÁ SER PROTEGIDO COM PAPELÃO ONDULADO E SE NECESSÁRIO LONA;

5 – O PROJETO EXECUTIVO DE RESTAURAÇÃO DOS ELEMENTOS ARTÍSTICOS INTEGRADOS DEVERÁ SER CONSULTADO, PARA QUE NÃO HAJA DIVERGÊNCIAS OU AÇÕES INADEQUADAS;

6 – TODOS OS CORTES E FUROS EM SUPERFÍCIES DO BEM, SE NECESSÁRIOS, DEVERÃO SER PREVIAMENTE DESENHADOS NA SUPERFÍCIE DAS PAREDES (TRAÇADOS COM GIZ, LÁPIS, OU SOLUÇÃO SIMILAR QUE PERMITA O FÁCIL AJUSTE NO LOCAL) E APROVADOS PELA FISCALIZAÇÃO;

7 – PARA FUNDAÇÃO DA RAMPA VEJA MAIS DETALHES NA PRANCHA 7/7.

8 – O CONCRETO ESTRUTURAL A SER UTILIZADO NAS SAPATAS DEVE TER AS SEGUINTES CARACTERÍSTICAS:
* RESISTÊNCIA CARACTERÍSTICA À COMPRESSÃO: Fck ≥ 25 MPa;
* MÓDULO DE ELASTICIDADE INICIAL: Eci ≥ 28 GPa;
* FATOR ÁGUA CIMENTO: a/c ≤ 0,6 ;

9 – TODAS AS CHAPAS METÁLICAS UTILIZADAS NO REFORÇO ESTRUTURAL DA EDIFICAÇÃO DEVERÃO SER REVESTIDAS COM PINTURA ANTICORROSIVA, DUAS DEMÃOS DE ZARCÃO.

10 – DIMENSÕES EM MILIMETRO (mm).

11 – SOLDAS CONFORME NORMA AWS A.5.5

12 – ELETRODOS : – E7018–G P/ COR–420.

13 – SOLDAS NÃO INDICADAS SÃO DE FILETE = 6 mm.

14 – MATERIAIS:

– CHAPA DE AÇO COR–420
– PARAFUSO AUTO PERFURANTE CABEÇA SEXTAVADA
– CHAPA XADREZ ALUMINIZADA OPACA 6,3mm.
– BARRAS REDONDAS PARA GUARDA–CORPO E CORRIMÃO.
– CHAPA DE 10mm DE AÇO CORTEN COR–500.

15 – NIVEIS E MEDIDAS PODERAM SER ADAPTADOS EM OBRA.

16 – AS VIGAS E PILARES DEVEM SER DEVIDAMENTE DOBRADAS E SOLDADAS.

17– PILAR E VIGA DEVEM SER SOLDADOS AO LONGO DE TODA SUA ESTENÇÃO COM SOLDA TIPO FILETE DE 6mm.

18 – TODA ESTRUTURA METÁLICA EM CONTATO COM O SOLO DEVE SER PROTEGIDA COM PINTURA CONFORME PASSOS A SEGUR:

– TODA ESTRUTURA DEVE SER DEVIDAMENTE LIMPA DE QUALQUER SUJEIRA E/OU OLEOS E GRAXAS.
– APOS LIMPEZA COMPLETA DEVE SER APLICADO PINTURA COM TINTA EPOXÍDICAS.
– COM A PINTURA CONCLUIDA DEVE–SE ESPERAR A DEVIDA SECAGEM DA TINTA CONFORME ESPECIFICAÇÃO DO FABRICANTE.

19 – A FUNDAÇÃO DEVE SER EXECUTADA NO NIVEL ABAIXO DO PISO PARA QUE O MESMO POSSA SER RECOMPOSTO POR CIMA DA FUNDAÇÃO DA RAMPA DEIXANDO APARENTE SOMENTE O PILAR.

20 – O PISO EM CHAPA METÁLICA DEVE ENCOSTAR NO PISO EXISTENTE DA ENTRADA. NÃO PODE HAVER DEGRAU OU DESNIVEIS ENTRE OS DOIS PISOS.

21 – O PARAFUSO ROSQUEADO DEVE SER INCERIDO NO BLOCO DE FUNDAÇÃO LOGO APOS A SUA CONCRETAGEM. CUIDADO ADICIONAL DEVE SE TER COM RELAÇÃO A CORRETA LOCAÇÃO DOS PILARES, EVITANDO ASSIM DEMOLIÇÕES DESNECESSÁRIAS.

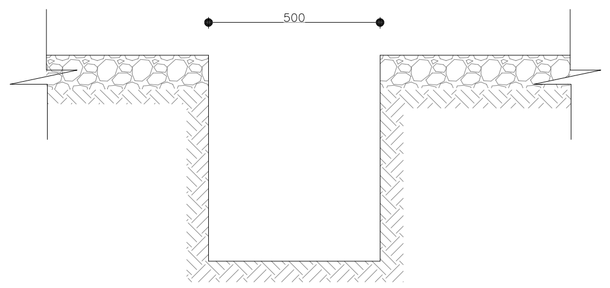

ESCAVAÇÃO DO BLOCO
S/ESCALA

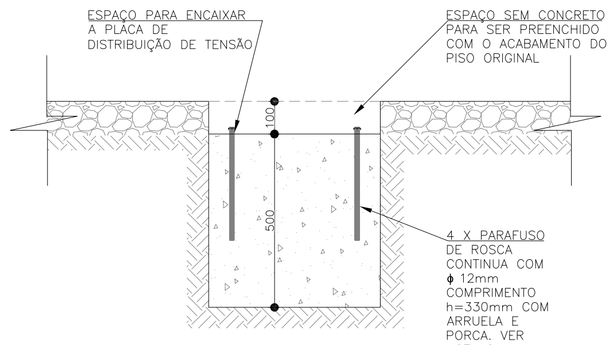

ESCAVAÇÃO DA BLOCO
S/ESCALA

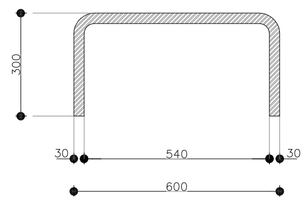

DETALHE DO PERFIL EM "C" CHAPA DOBRADA EM C 30X60X3,0mm UTILIZADO EM GUIA DE BALIZAMENTO
ESCALA 1:2.5

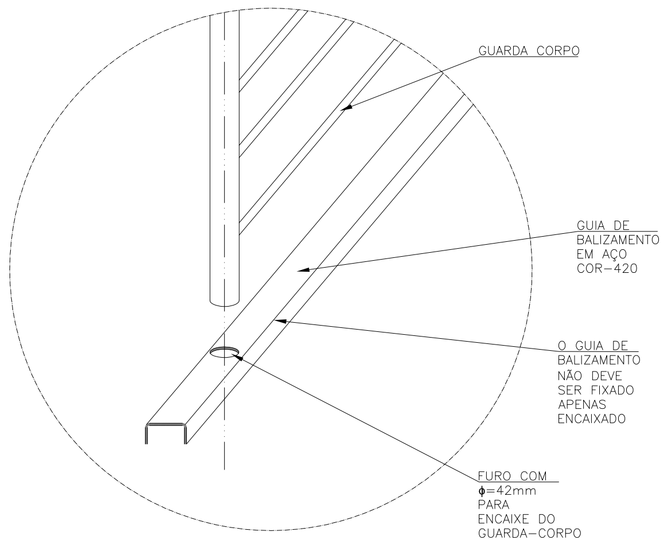

DET. 2 – FURO PARA ENCAIXE DO GUARDA CORPO
S/ESCALA

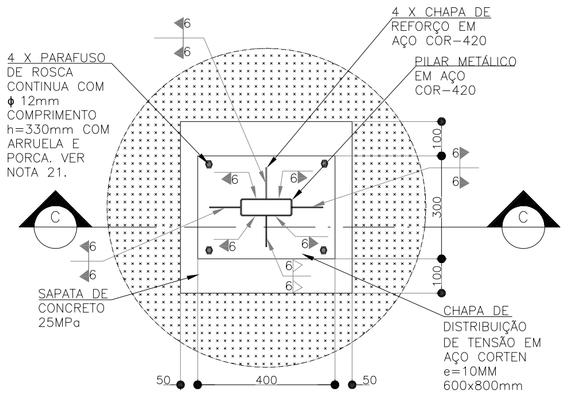

DET. 3 – PLANTA DO BLOCO
ESCALA 1:12.5

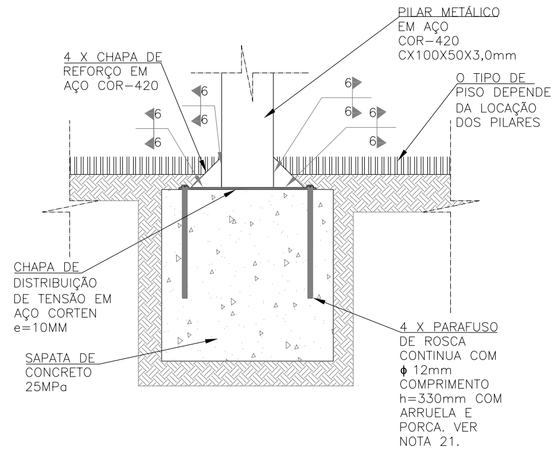

CORTE CC
ESCA 1:12.5

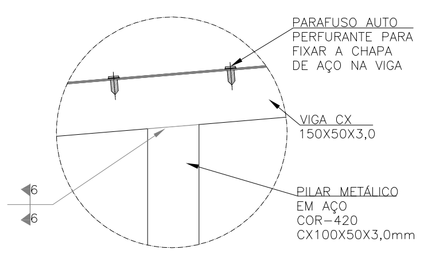

DET. 4 – DA JUNÇÃO PILAR–VIGA E FIXAÇÃO PISO
ESCALA 1:12.5

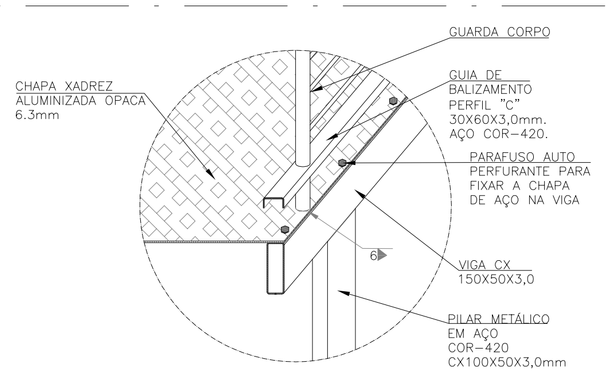

DET. 5 – FIXAÇÃO DO GUARDA–CORPO E PISO EM CHAPA METÁLICA
S/ESCALA

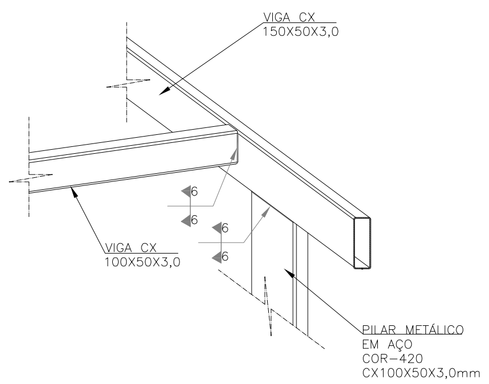

DET. 6 – FIXAÇÃO ENTRE PERFIS CAIXÃO
S/ESCALA

REVISÕES

REVISÃO	DATA	NOME	ASSINATURA	DESCRIÇÃO
A	09/06/2016	CONSMARA		EMISSÃO INICIAL

PROJETO EXECUTIVO ESTRUTURAL

DISCIPLINA: CIVIL - ESTRUTURA
EMPREENDIMENTO: IGREJA DE SANTA RITA
LOGRADOURO: ALAMEDA PROFESSOR TUQUITO — NÚMERO: S/N
BAIRRO: CENTRO — CIDADE/ESTADO: SERRO / MG
DISCIPLINA: CIVIL - ESTRUTURA — FOLHA: 07/07
ESCALA: INDICADA — FORMATO: A1 (118,9X84,1)
CONTEÚDO: DETALHAMENTO ESTRUTURAL DA RAMPA

RESPONSÁVEIS TÉCNICOS

CONSMARA ENGENHARIA
(31) 2514 7093 / contato@consmara.com.br
www.consmara.com.br

CONTRATANTE:
INSTITUTO DO PATRIMONIO HISTORICO E ARTISTICO NACIONAL
CNPJ: 26.474.056/0014-96

RT DO PROJETO:
Engenheiro: Thiago Bonjardim Porto - CREA: 106699/D

EQUIPE DE APOIO/AUXILIAR
Arquiteto: Marcos Aurélio Todorov Silva / CAU: A80893-3

PROPRIETÁRIO DO IMÓVEL:
MITRA ARQUIDIOCESANA DE DIAMANTINA
CNPJ 20.078.531/0023-10

Nº CONTRATO: 08/2015 — TIPO: EST — NOME ARQUIVO: EST-082015-EXE-07 — REVISÃO: A