Processo n° _____

Data: ____/____/_____ Fls. _____

Nome: _____

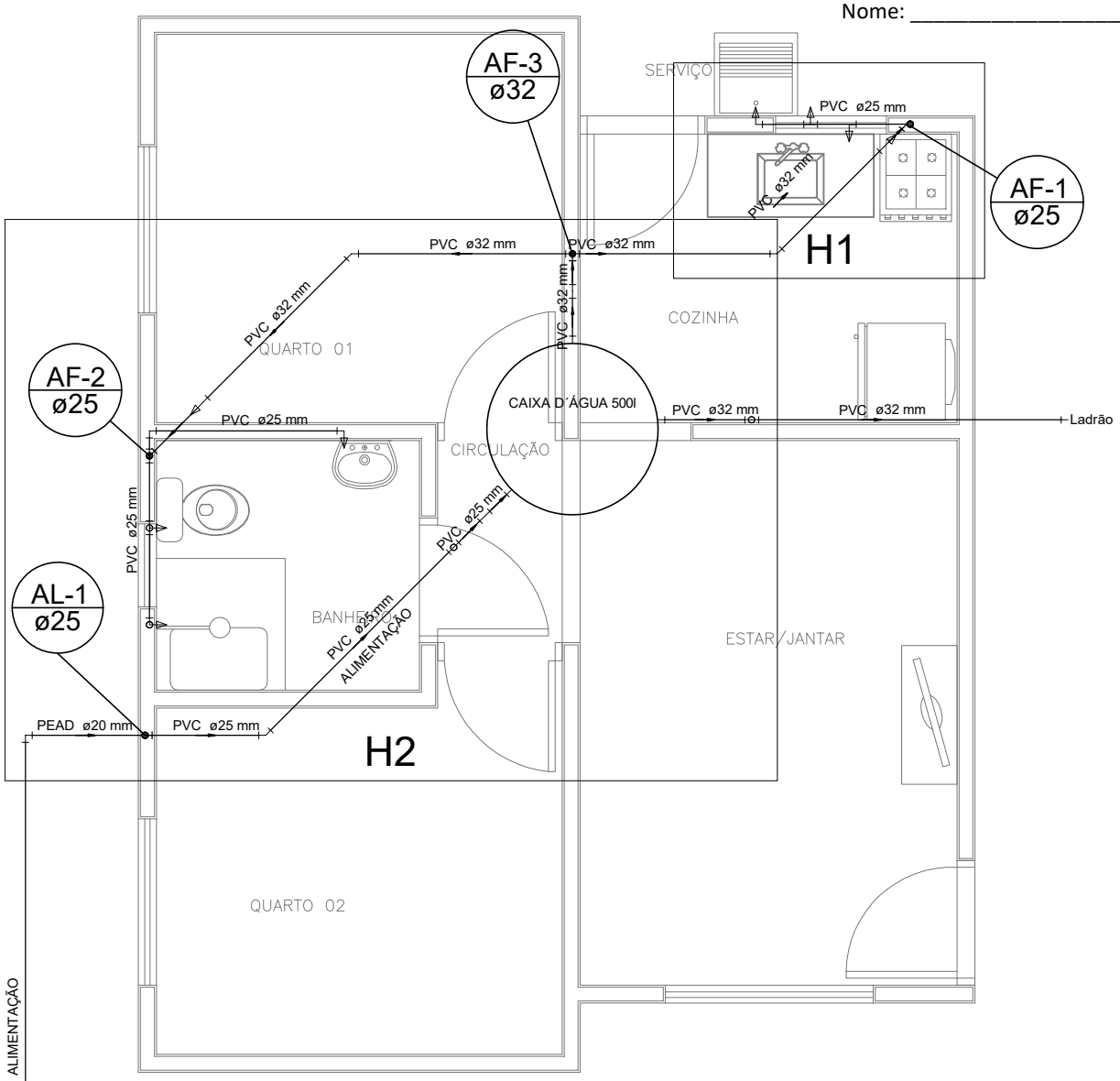

PLANTA BAIXA

Legenda das indicações	
CH	Chuveiro - 25mm x 1/2"
HIDRÔMETRO	Hidrômetros - cavalete 3/4"
LV	Lavatório com joelho de 90° - 25 mm - 1/2"
MLR	Máquina de lavar roupa com Te de 90° - 25 mm - 1/2"
PIA	Pia de cozinha com joelho de 90° - 25 mm - 1/2"
RP	Registro de Pressão cromado c/ canopla - 3/4"
RG	Registro de Gaveta cromado c/canopla - 3/4"
TLR	Tanque de lavar com joelho de 90° - 25 mm - 1/2"
VS	Vaso sanitário com caixa acoplada - 1/2"

Legenda	
	Hidrômetros - HIDRÔMETRO
	Registro bruto gaveta ABNT c/PVC soldável - RG
	Registro de Pressão cromado c/ canopla - RP
	Registro de Gaveta cromado c/canopla - RG

NOTAS:

1 - MEDIDAS ESTÃO EM CENTÍMETRO.
2 - A REFERÊNCIA SERÁ O PISO ACABADO DO PAVIMENTO =0,00.
3 - PEQUENOS AJUSTES PODERÃO SER FEITOS NA OBRA PELA CONSTRUTORA, AJUSTES SUBSTANCIAIS DEVERÃO SER SOLUCIONADOS JUNTO AO PROJETISTA.
4 - EM CASO DE CRUZAMENTO DE TUBULAÇÕES NO MESMO NÍVEL UTILIZAR CURVA DE TRANSPOSIÇÃO. NÃO AQUECER OS TUBOS.
5 - AS POSIÇÕES DAS PEÇAS E APARELHOS SANITÁRIOS FORAM DEFINIDOS PELO PROJETO ARQUITETÔNICO.
6 - O PROJETO DE INSTALAÇÕES DE ÁGUA POTÁVEL FOI ELABORADO DE ACORDO COM A NBR 5626:1998.
7 - O PROJETO DE INSTALAÇÕES DE ESGOTO FOI ELABORADO DE ACORDO COM A NBR 8160:1999.
8 - CONFERIR MEDIDAS NA OBRA.
9 - CONFERIR TODAS AS QUANTIDADES.
10 - EXECUTAR CAIXA DO HIDRÔMETRO CONFORME ORIENTAÇÃO DA CONCESSIONÁRIA LOCAL.
11 - OS TUBOS DE SAÍDA DE Ø50MM DEVERÃO SER ENTREGUES À 60CM DO PISO ACABADO: PIA, TANQUE, MQ LAVAR E WC.
12 - PARA LOCAÇÃO DA OBRA NO TERRENO CONSULTAR PROJETO ARQUITETÔNICO (IMPLANTAÇÃO).

APROVAÇÃO:

AGEHAB
AGÊNCIA DE HABITAÇÃO POPULAR DE MATO GROSSO DO SUL

GOVERNO DO ESTADO
Mato Grosso do Sul

TÍTULO: PROJ. HIDRÁULICO

PROGRAMA: CONVÊNIO MUNICÍPIOS - MORADIAS PRECÁRIAS

ASSUNTO: PLANTA BAIXA, LEGENDA

AUTOR DO PROJETO:
FRANKLYN OLIVEIRA CUSTÓDIO
CREA 11583/MS

ORGÃO EMISSOR:
AGEHAB
CNPJ 05.472.304/0001-75

ÁREA: 42,56m²

ESC.: INDICADA

DATA: 02/03/2021

PRANCHA: 01/03

Processo n° _____

Data: ____/____/_____ Fls. _____

Nome: _____

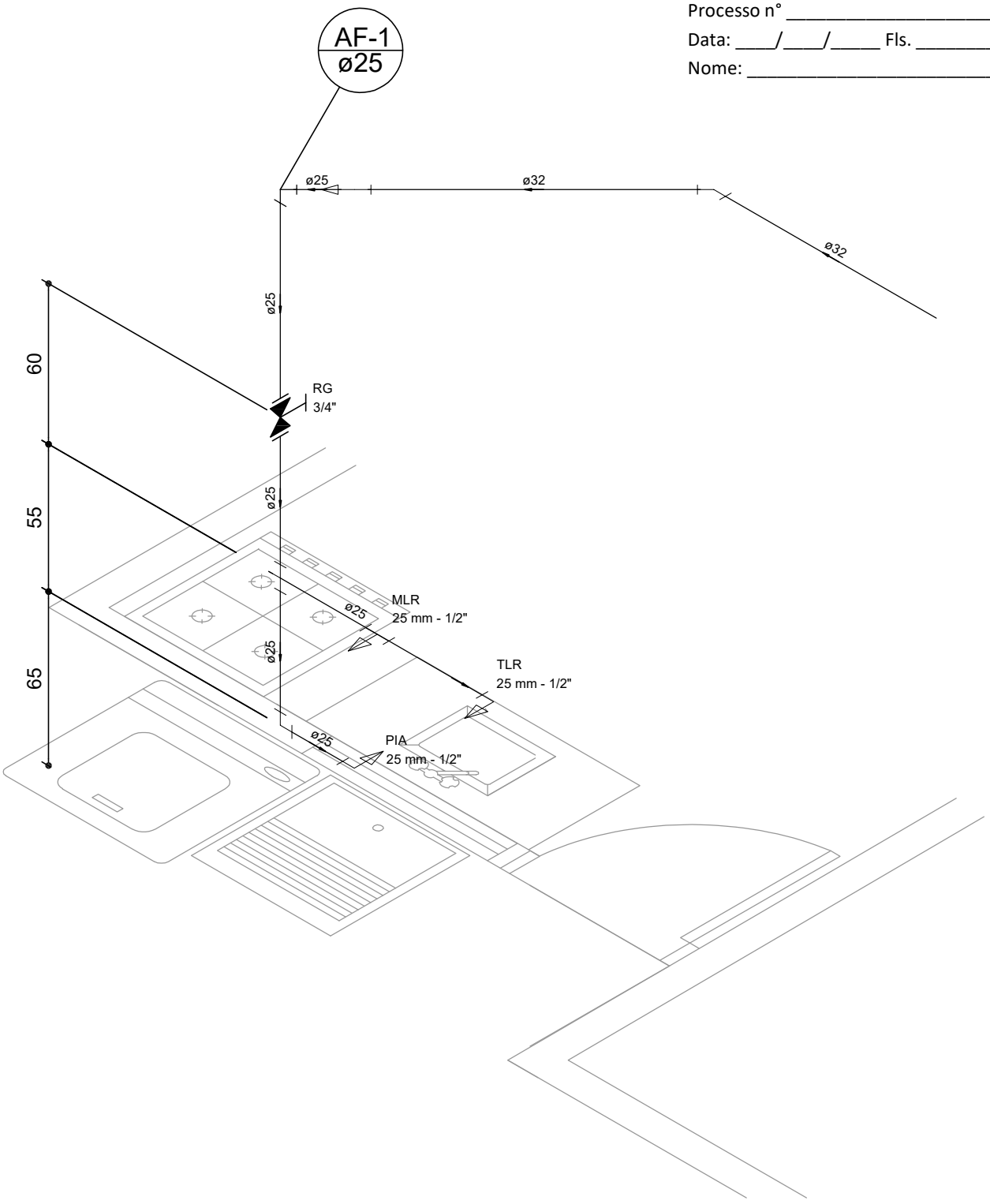

APROVAÇÃO:

NOTAS:

1 - MEDIDAS ESTÃO EM CENTÍMETRO.
2 - A REFERÊNCIA SERÁ O PISO ACABADO DO PAVIMENTO =0,00.
3 - PEQUENOS AJUSTES PODERÃO SER FEITOS NA OBRA PELA CONSTRUTORA, AJUSTES SUBSTANCIAIS DEVERÃO SER SOLUCIONADOS JUNTO AO PROJETISTA.
4 - EM CASO DE CRUZAMENTO DE TUBULAÇÕES NO MESMO NÍVEL UTILIZAR CURVA DE TRANSPOSIÇÃO. NÃO AQUECER OS TUBOS.
5 - AS POSIÇÕES DAS PEÇAS E APARELHOS SANITÁRIOS FORAM DEFINIDOS PELO PROJETO ARQUITETÔNICO.
6 - O PROJETO DE INSTALAÇÕES DE ÁGUA POTÁVEL FOI ELABORADO DE ACORDO COM A NBR 5626:1998.
7 - O PROJETO DE INSTALAÇÕES DE ESGOTO FOI ELABORADO DE ACORDO COM A NBR 8160:1999.
8 - CONFERIR MEDIDAS NA OBRA.
9 - CONFERIR TODAS AS QUANTIDADES.
10 - EXECUTAR CAIXA DO HIDRÔMETRO CONFORME ORIENTAÇÃO DA CONCESSIONÁRIA LOCAL.
11 - OS TUBOS DE SAÍDA DE Ø50MM DEVERÃO SER ENTREGUES À 60CM DO PISO ACABADO: PIA, TANQUE, MQ LAVAR E WC.
12 - PARA LOCAÇÃO DA OBRA NO TERRENO CONSULTAR PROJETO ARQUITETÔNICO (IMPLANTAÇÃO).

AGEHAB
AGÊNCIA DE HABITAÇÃO POPULAR DE MATO GROSSO DO SUL

GOVERNO DO ESTADO
Mato Grosso do Sul

TÍTULO: PROJ. HIDRÁULICO

PROGRAMA: CONVÊNIO MUNICÍPIOS - MORADIAS PRECÁRIAS

ASSUNTO: DETALHE H1

AUTOR DO PROJETO:
FRANKLYN OLIVEIRA CUSTÓDIO
CREA 11583/MS

ORGÃO EMISSOR:
AGEHAB
CNPJ 05.472.304/0001-75

ÁREA: 42,56m²

ESC.: S/ESC

DATA: 02/03/2021

PRANCHA: 02/03

Processo n° _____

Data: ____/____/_____ Fls. _____

Nome: _____

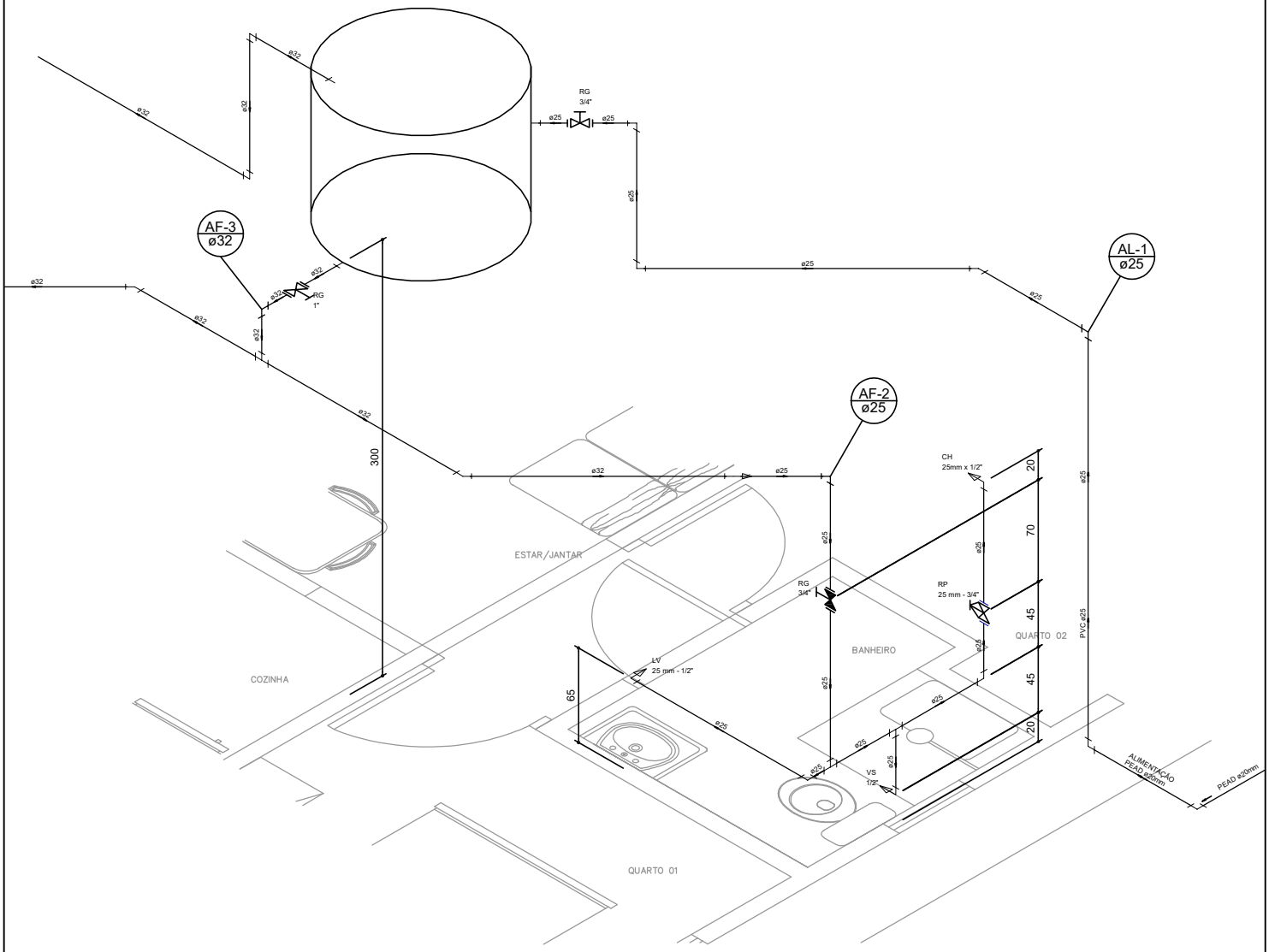

APROVAÇÃO:

NOTAS:

1 - MEDIDAS ESTÃO EM CENTÍMETRO.
2 - A REFERÊNCIA SERÁ O PISO ACABADO DO PAVIMENTO =0,00.
3 - PEQUENOS AJUSTES PODERÃO SER FEITOS NA OBRA PELA CONSTRUTORA, AJUSTES SUBSTANCIAIS DEVERÃO SER SOLUCIONADOS JUNTO AO PROJETISTA.
4 - EM CASO DE CRUZAMENTO DE TUBULAÇÕES NO MESMO NÍVEL UTILIZAR CURVA DE TRANSPOSIÇÃO. NÃO AQUECER OS TUBOS.
5 - AS POSIÇÕES DAS PEÇAS E APARELHOS SANITÁRIOS FORAM DEFINIDOS PELO PROJETO ARQUITETÔNICO.
6 - O PROJETO DE INSTALAÇÕES DE ÁGUA POTÁVEL FOI ELABORADO DE ACORDO COM A NBR 5626:1998.
7 - O PROJETO DE INSTALAÇÕES DE ESGOTO FOI ELABORADO DE ACORDO COM A NBR 8160:1999.
8 - CONFERIR MEDIDAS NA OBRA.
9 - CONFERIR TODAS AS QUANTIDADES.
10 - EXECUTAR CAIXA DO HIDRÔMETRO CONFORME ORIENTAÇÃO DA CONCESSIONÁRIA LOCAL.
11 - OS TUBOS DE SAÍDA DE Ø50MM DEVERÃO SER ENTREGUES À 60CM DO PISO ACABADO: PIA, TANQUE, MQ LAVAR E WC.
12 - PARA LOCAÇÃO DA OBRA NO TERRENO CONSULTAR PROJETO ARQUITETÔNICO (IMPLANTAÇÃO).

AGEHAB
AGÊNCIA DE HABITAÇÃO POPULAR DE MATO GROSSO DO SUL

GOVERNO DO ESTADO
Mato Grosso do Sul

TÍTULO: PROJ. HIDRÁULICO

PROGRAMA: CONVÊNIO MUNICÍPIOS - MORADIAS PRECÁRIAS

ASSUNTO: DETALHE H2

AUTOR DO PROJETO:
FRANKLYN OLIVEIRA CUSTÓDIO
CREA 11583/MS

ORGÃO EMISSOR:
AGEHAB
CNPJ 05.472.304/0001-75

ÁREA: 42,56m²

ESC.: S/ESC

DATA: 02/03/2021

PRANCHA: 03/03