Processo n° _____
Data: ____/____/_____ Fls. _____
Nome: _____



PROJETO HIDROSSANITÁRIO

Para : Fossa e Sumidouro

Pranchas 01/08 à 08/08

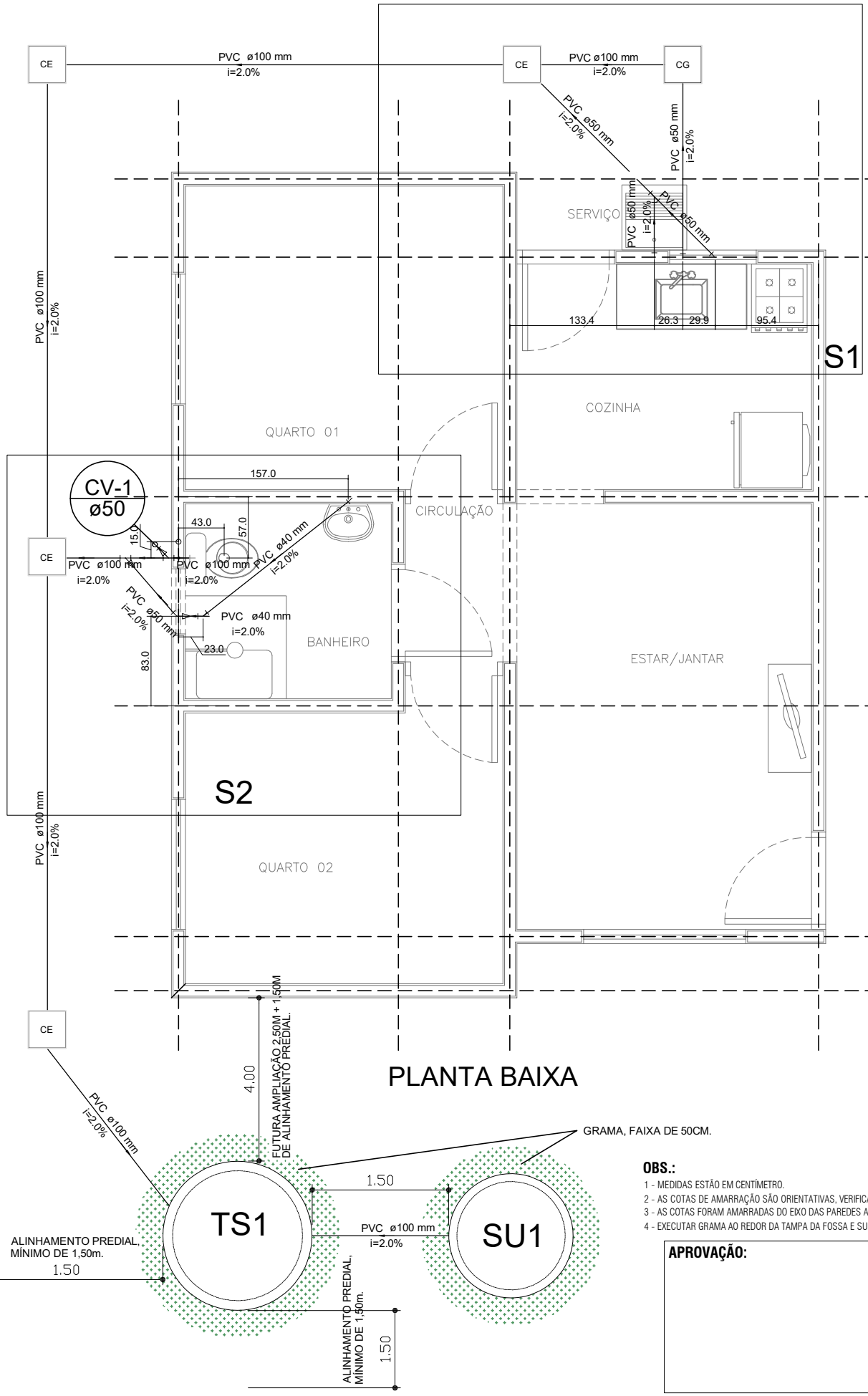

PLANTA BAIXA

Processo nº _____

Data: ___/___/___ Fls. _____

Nome: _____

OBS.:

1 - MEDIDAS ESTÃO EM CENTÍMETRO.
2 - AS COTAS DE AMARRAÇÃO SÃO ORIENTATIVAS, VERIFICAR IN LOCO AS MEDIDAS CORRETAS.
3 - AS COTAS FORAM AMARRADAS DO EIXO DAS PAREDES AO EIXO DOS TUBOS.
4 - EXECUTAR GRAMA AO REDOR DA TAMPA DA FOSSA E SUMIDOURO, FAIXA DE 50CM.

APROVAÇÃO:

AGEHAB
AGÊNCIA DE HABITAÇÃO POPULAR DE MATO GROSSO DO SUL

GOVERNO DO ESTADO
Mato Grosso do Sul

TÍTULO: PROJ. HIDROSSANITÁRIO

PROGRAMA: CONVÊNIO MUNICÍPIOS - MORADIAS PRECÁRIAS

ASSUNTO: PLANTA BAIXA

AUTOR DO PROJETO:
FRANKLYN OLIVEIRA CUSTÓDIO
CREA 11583/MS

ORGÃO EMISSOR:
AGEHAB
CNPJ 05.472.304/0001-75

ÁREA: 42,56m²

ESC.: 1/50

DATA: 02/03/2021

PRANCHA: 01/08

Processo n° _____

Data: ____/____/_____ Fls. _____

Nome: _____

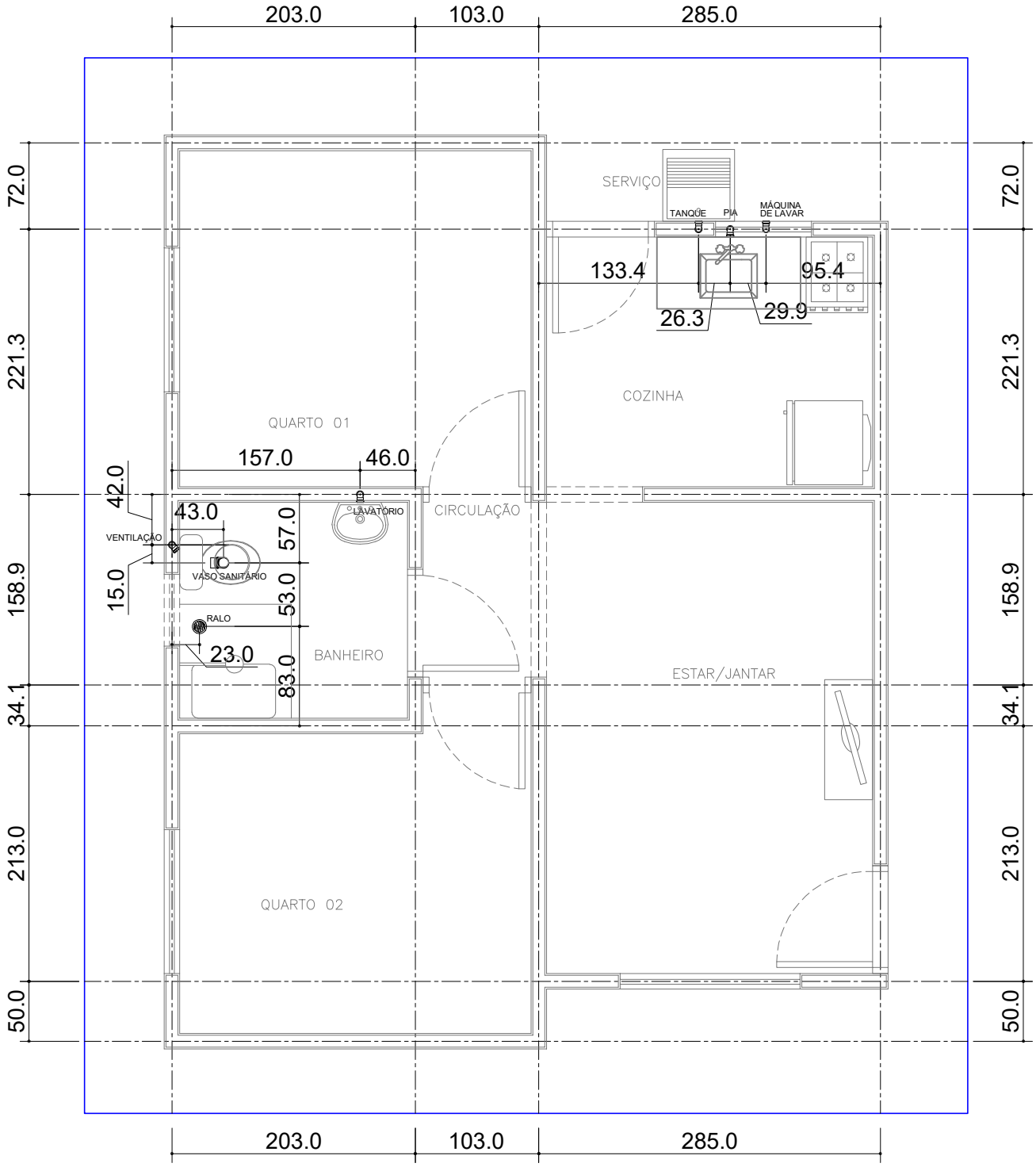

Planta de Locação das Paredes (13cm) - EIXO
Esc.: 1/50

Para locação da Obra no Terreno, consultar
Projeto Arquitetônico (Implantação)

APROVAÇÃO:

OBS.:

1 - MEDIDAS ESTÃO EM CENTÍMETRO.
2 - AS COTAS DE AMARRAÇÃO SÃO ORIENTATIVAS, VERIFICAR IN LOCO AS MEDIDAS CORRETAS.
3 - AS COTAS FORAM AMARRADAS DO EIXO DAS PAREDES AO EIXO DOS TUBOS.

AGEHAB
AGÊNCIA DE HABITAÇÃO POPULAR DE MATO GROSSO DO SUL

GOVERNO DO ESTADO
Mato Grosso do Sul

TÍTULO: PROJ. HIDROSSANITÁRIO	**PROGRAMA:** CONVÊNIO MUNICÍPIOS - MORADIAS PRECÁRIAS	**ASSUNTO:** LOCAÇÃO PONTOS DE SAÍDA
AUTOR DO PROJETO: FRANKLYN OLIVEIRA CUSTÓDIO CREA 11583/MS	**ORGÃO EMISSOR:** AGEHAB CNPJ 05.472.304/0001-75	**ÁREA:** 42,56m² **ESC.:** 1/50 **DATA:** 02/03/2021 **PRANCHA:** 02/08

Processo n° _____

Data: ____/____/_____ Fls. _____

Nome: _____

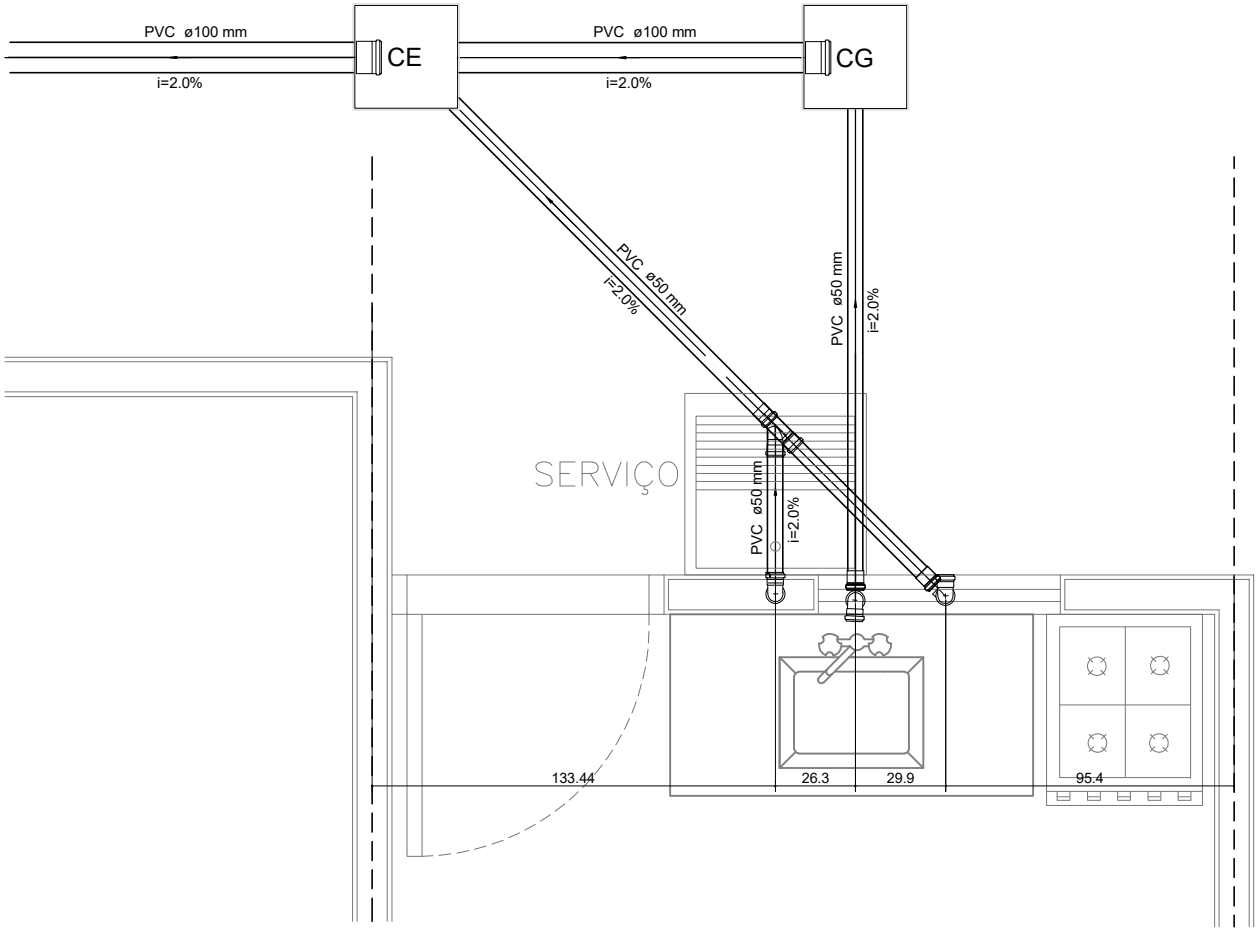

Legenda

CE	Caixa de passagem (pré-moldado)
	Caixa sifonada montada c/ grelha e porta grelha
CG	Caixa de Gordura (pré-moldado)
	Joelho 45
	Joelho 90
	Joelho 90- coluna
	Joelho 90- desce
	Junção simples
	Lavatório de Uso Geral
	Máquina de Lavar Roupas DN 50mm
	Pia de Cozinha Residencial com Sifão 50mm
	Ramais de Ventilação
	Tanque de Lavar Roupas DN 50mm
	Vaso Sanitário c/ J90°

OBS.:

1 - MEDIDAS ESTÃO EM CENTÍMETRO.
2 - AS COTAS DE AMARRAÇÃO SÃO ORIENTATIVAS, VERIFICAR IN LOCO AS MEDIDAS CORRETAS.
3 - AS COTAS FORAM AMARRADAS DO EIXO DAS PAREDES AO EIXO DOS TUBOS.

NOTAS:

1 - MEDIDAS ESTÃO EM CENTÍMETRO.
2 - A REFERÊNCIA SERÁ O PISO ACABADO DO PAVIMENTO =0,00.
3 - PEQUENOS AJUSTES PODERÃO SER FEITOS NA OBRA PELA CONSTRUTORA, AJUSTES SUBSTANCIAIS DEVERÃO SER SOLUCIONADOS JUNTO AO PROJETISTA.
4 - EM CASO DE CRUZAMENTO DE TUBULAÇÕES NO MESMO NÍVEL UTILIZAR CURVA DE TRANSPOSIÇÃO. NÃO AQUECER OS TUBOS.
5 - AS POSIÇÕES DAS PEÇAS E APARELHOS SANITÁRIOS FORAM DEFINIDOS PELO PROJETO ARQUITETÔNICO.
6 - O PROJETO DE INSTALAÇÕES DE ÁGUA POTÁVEL FOI ELABORADO DE ACORDO COM A NBR 5626:1998.
7 - O PROJETO DE INSTALAÇÕES DE ESGOTO FOI ELABORADO DE ACORDO COM A NBR 8160:1999.
8 - CONFERIR MEDIDAS NA OBRA.
9 - CONFERIR TODAS AS QUANTIDADES.
10 - EXECUTAR CAIXA DO HIDRÔMETRO CONFORME ORIENTAÇÃO DA CONCESSIONÁRIA LOCAL.
11 - OS TUBOS DE SAÍDA DE Ø50MM DEVERÃO SER ENTREGUES À 60CM DO PISO ACABADO: PIA, TANQUE, MQ LAVAR E WC.
12 - PARA LOCAÇÃO DA OBRA NO TERRENO CONSULTAR PROJETO ARQUITETÔNICO (IMPLANTAÇÃO).

APROVAÇÃO:

AGEHAB
AGÊNCIA DE HABITAÇÃO POPULAR DE MATO GROSSO DO SUL

GOVERNO DO ESTADO
Mato Grosso do Sul

TÍTULO: PROJ. HIDROSSANITÁRIO

PROGRAMA: CONVÊNIO MUNICÍPIOS - MORADIAS PRECÁRIAS

ASSUNTO: DETALHE S1, LEGENDA

AUTOR DO PROJETO:
FRANKLYN OLIVEIRA CUSTÓDIO
CREA 11583/MS

ORGÃO EMISSOR:
AGEHAB
CNPJ 05.472.304/0001-75

ÁREA: 42,56m²

ESC.: 1/25

DATA: 02/03/2021

PRANCHA: 03/08

Processo n° _____

Data: ____/____/_____ Fls. _____

Nome: _____

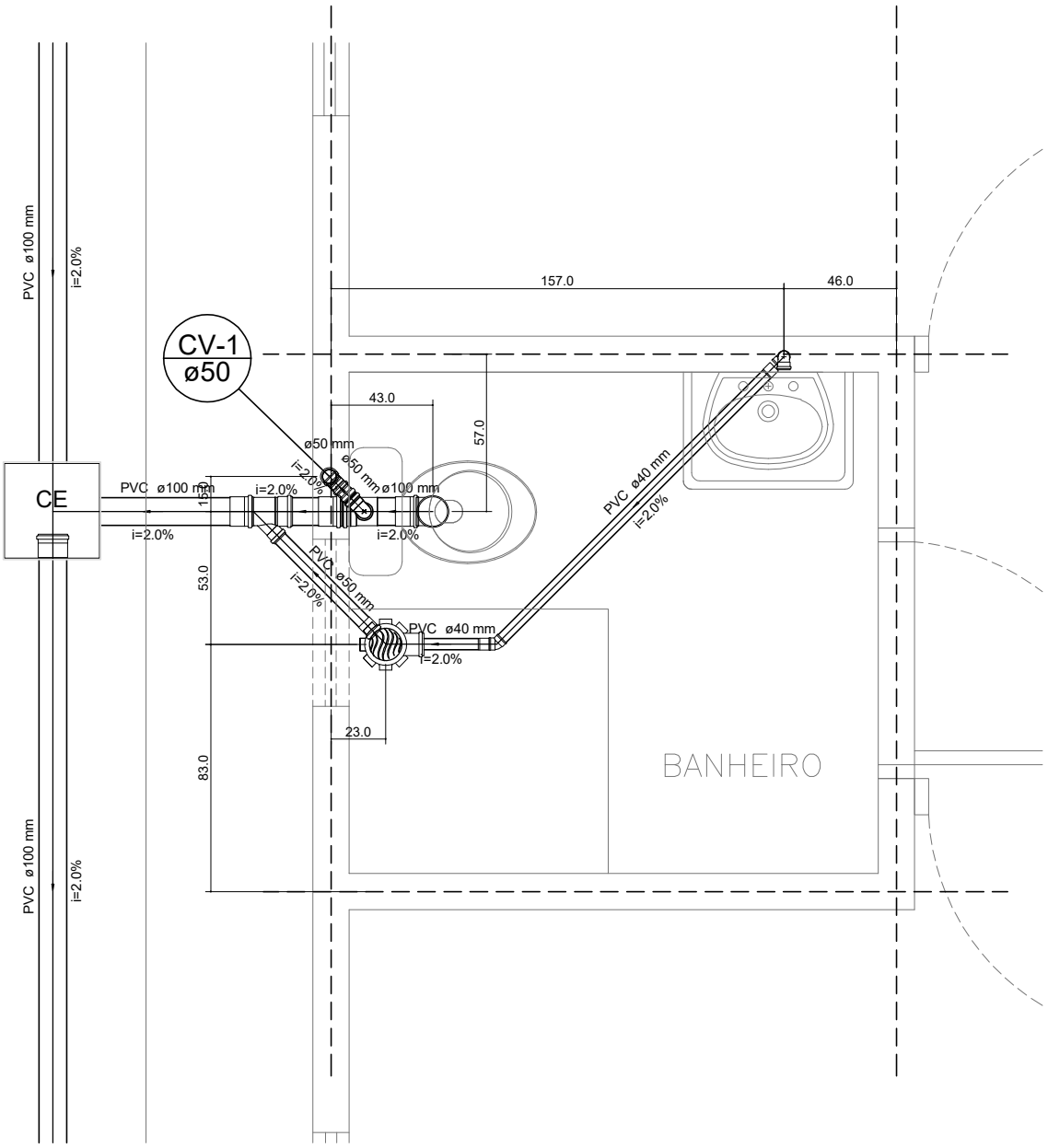

OBS.:

1 - MEDIDAS ESTÃO EM CENTÍMETRO.
2 - AS COTAS DE AMARRAÇÃO SÃO ORIENTATIVAS, VERIFICAR IN LOCO AS MEDIDAS CORRETAS.
3 - AS COTAS FORAM AMARRADAS DO EIXO DAS PAREDES AO EIXO DOS TUBOS.

NOTAS:

1 - MEDIDAS ESTÃO EM CENTÍMETRO.
2 - A REFERÊNCIA SERÁ O PISO ACABADO DO PAVIMENTO =0,00.
3 - PEQUENOS AJUSTES PODERÃO SER FEITOS NA OBRA PELA CONSTRUTORA, AJUSTES SUBSTANCIAIS DEVERÃO SER SOLUCIONADOS JUNTO AO PROJETISTA.
4 - EM CASO DE CRUZAMENTO DE TUBULAÇÕES NO MESMO NÍVEL UTILIZAR CURVA DE TRANSPOSIÇÃO. NÃO AQUECER OS TUBOS.
5 - AS POSIÇÕES DAS PEÇAS E APARELHOS SANITÁRIOS FORAM DEFINIDOS PELO PROJETO ARQUITETÔNICO.
6 - O PROJETO DE INSTALAÇÕES DE ÁGUA POTÁVEL FOI ELABORADO DE ACORDO COM A NBR 5626:1998.
7 - O PROJETO DE INSTALAÇÕES DE ESGOTO FOI ELABORADO DE ACORDO COM A NBR 8160:1999.
8 - CONFERIR MEDIDAS NA OBRA.
9 - CONFERIR TODAS AS QUANTIDADES.
10 - EXECUTAR CAIXA DO HIDRÔMETRO CONFORME ORIENTAÇÃO DA CONCESSIONÁRIA LOCAL.
11 - OS TUBOS DE SAÍDA DE Ø50MM DEVERÃO SER ENTREGUES À 60CM DO PISO ACABADO: PIA, TANQUE, MQ LAVAR E WC.
12 - PARA LOCAÇÃO DA OBRA NO TERRENO CONSULTAR PROJETO ARQUITETÔNICO (IMPLANTAÇÃO).

APROVAÇÃO:

AGEHAB
AGÊNCIA DE HABITAÇÃO POPULAR DE MATO GROSSO DO SUL

GOVERNO DO ESTADO
Mato Grosso do Sul

TÍTULO: PROJ. HIDROSSANITÁRIO

PROGRAMA: CONVÊNIO MUNICÍPIOS - MORADIAS PRECÁRIAS

ASSUNTO: DETALHE S2

AUTOR DO PROJETO:
FRANKLYN OLIVEIRA CUSTÓDIO
CREA 11583/MS

ORGÃO EMISSOR:
AGEHAB
CNPJ 05.472.304/0001-75

ÁREA: 42,56m²

ESC.: 1/25

DATA: 02/03/2021

PRANCHA: 04/08

DETALHE - CAIXA DE GORDURA (CONCRETO PRÉ-MOLDADO)

Processo nº _____ Fls. _____
Data: ___/___/___ Nome: _____

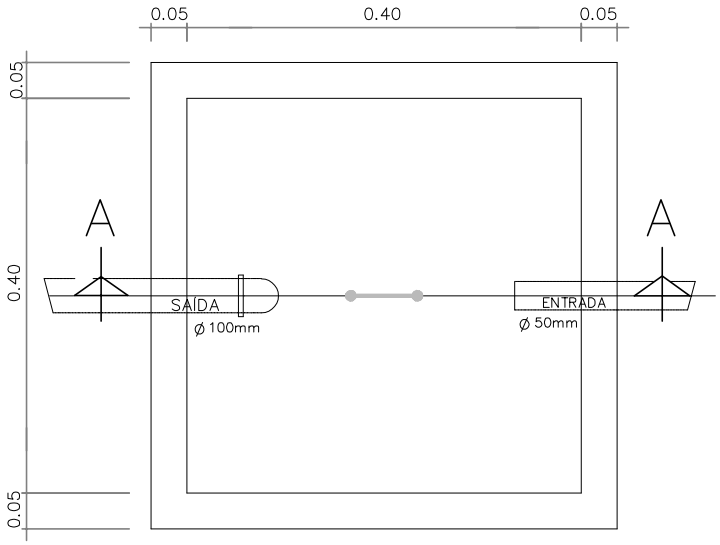

PLANTA BAIXA

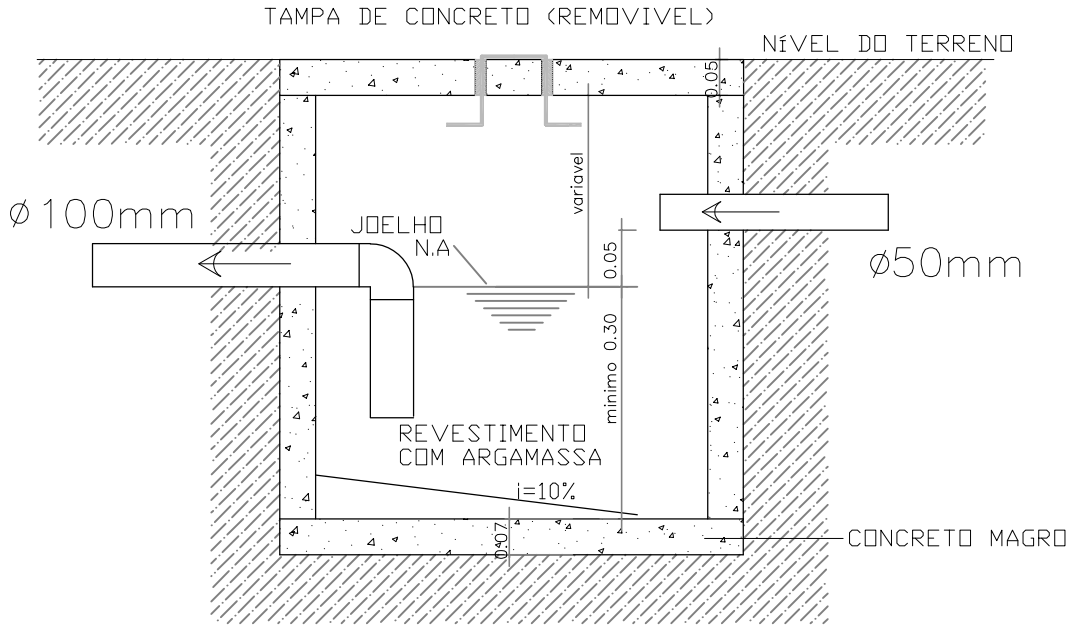

CORTE AA

OBS.:
1 - CALAFETAR AS BORDAS DA TAMPA E FUROS, COM ARGAMASSA DE CAL E CIMENTO.
2 - ISOLAR A TAMPA AO CONCRETAR A CALÇADA.

APROVAÇÃO:

AGEHAB
AGÊNCIA DE HABITAÇÃO POPULAR DE MATO GROSSO DO SUL

GOVERNO DO ESTADO
Mato Grosso do Sul

TÍTULO: PROJ. HIDROSSANITÁRIO	**PROGRAMA:** CONVÊNIO MUNICÍPIOS - MORADIAS PRECÁRIAS	**ASSUNTO:** CAIXA DE GORDURA	
AUTOR DO PROJETO: FRANKLYN OLIVEIRA CUSTÓDIO CREA 11583/MS	**ORGÃO EMISSOR:** AGEHAB CNPJ 05.472.304/0001-75	**ÁREA:** 42,56m² / **ESC.:** S/ESC / **DATA:** 02/03/2021	**PRANCHA:** 05/08

Processo nº _____ Fls. _____
Data: ___/___/_____ Nome: _____

DETALHE - CAIXA DE INSPEÇÃO (CONCRETO PRÉ-MOLDADO)

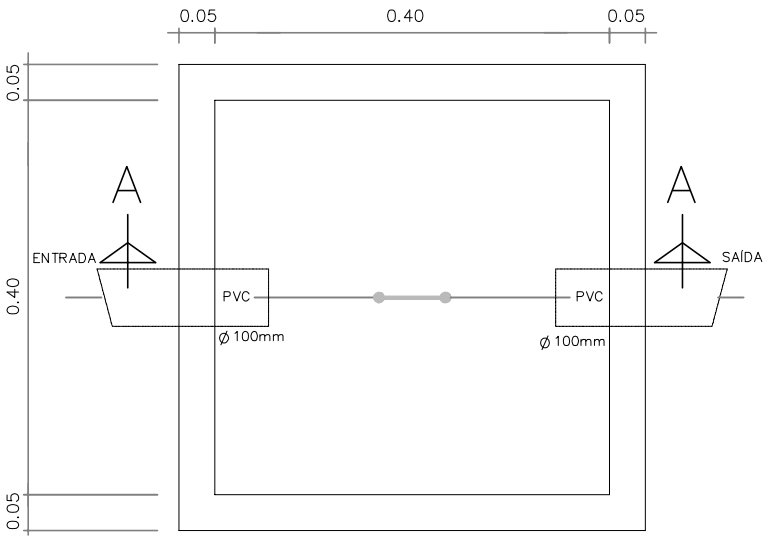

PLANTA BAIXA

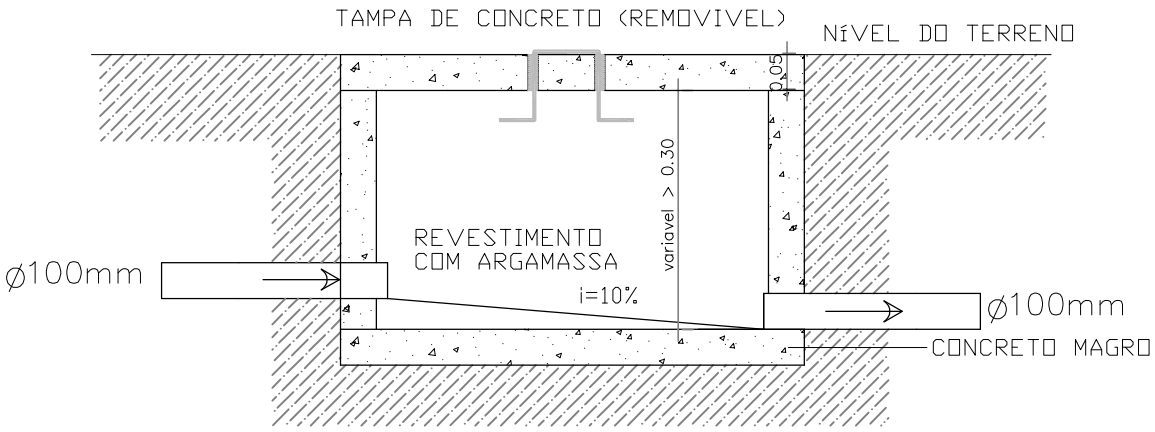

CORTE AA

OBS.:
1 - TUBO DE SAÍDA DEVERÁ SAIR ZERADO NO FUNDO E NO REBOCO VERTICAL.
2 - EXECUTAR OS CANTOS ARREDONDADOS E O FUNDO INCLINADO PARA O TUBO DE SAÍDA.
3 - CALAFETAR AS BORDAS DA TAMPA E FUROS, COM ARGAMASSA DE CAL E CIMENTO.
4 - ISOLAR A TAMPA AO CONCRETAR A CALÇADA.

APROVAÇÃO:

AGEHAB
AGÊNCIA DE HABITAÇÃO POPULAR DE MATO GROSSO DO SUL

GOVERNO DO ESTADO
Mato Grosso do Sul

TÍTULO: PROJ. HIDROSSANITÁRIO	**PROGRAMA:** CONVÊNIO MUNICÍPIOS - MORADIAS PRECÁRIAS	**ASSUNTO:** CAIXA DE INSPEÇÃO
AUTOR DO PROJETO: FRANKLYN OLIVEIRA CUSTÓDIO CREA 11583/MS	**ORGÃO EMISSOR:** AGEHAB CNPJ 05.472.304/0001-75	**ÁREA:** 42,56m² **ESC.:** S/ESC **DATA:** 02/03/2021 **PRANCHA:** 06/08

Processo n° _____

Data: ____/____/_____ Fls. _____

Nome: _____

FOSSA SÉPTICA PRÉ-MOLDADA

(d=1,20m x h=1,50m)

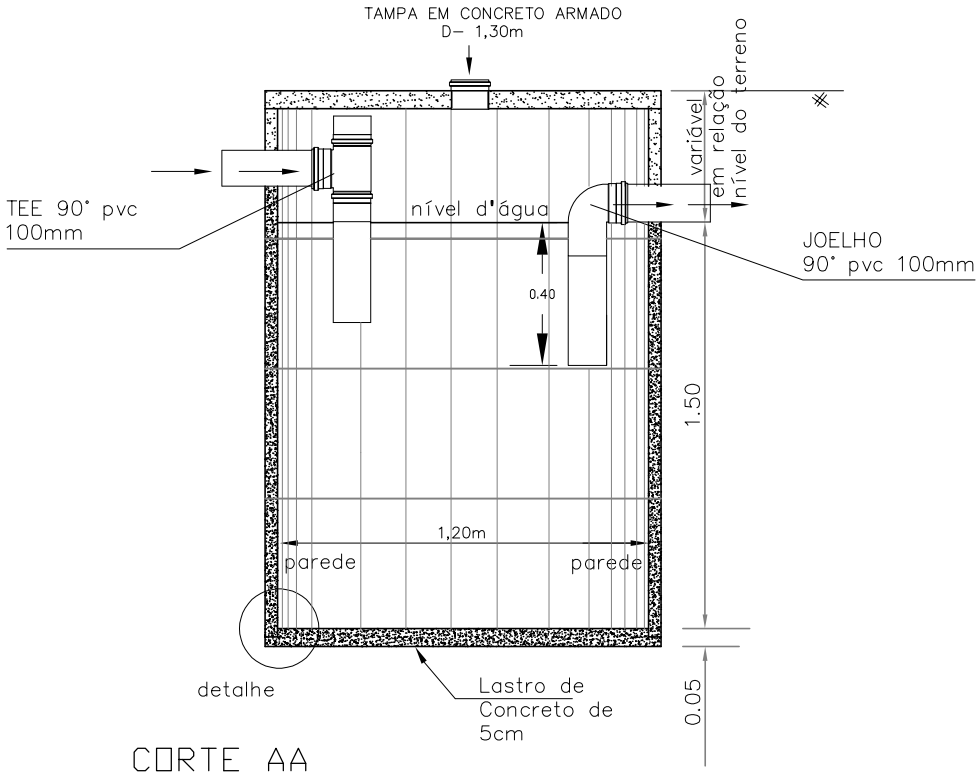

CORTE AA

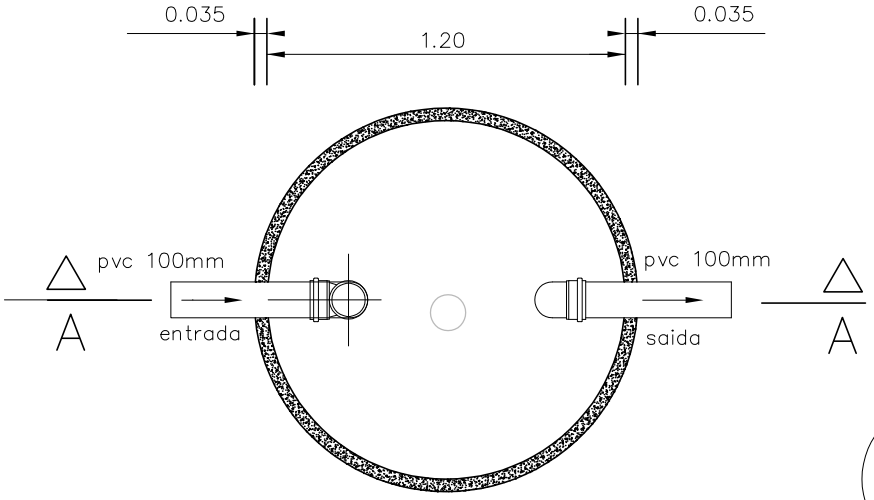

PLANTA BAIXA

OBS.:

EXECUTAR GRAMA AO REDOR DA TAMPA DA FOSSA E SUMIDOURO, FAIXA DE 50CM.

DETALHE

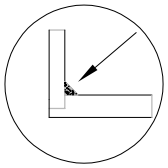

argamassa de rejuntamento

APROVAÇÃO:

AGEHAB
AGÊNCIA DE HABITAÇÃO POPULAR DE MATO GROSSO DO SUL

GOVERNO DO ESTADO Mato Grosso do Sul

TÍTULO: PROJ. HIDROSSANITÁRIO	**PROGRAMA:** CONVÊNIO MUNICÍPIOS - MORADIAS PRECÁRIAS	**ASSUNTO:** FOSSA SÉPTICA		
AUTOR DO PROJETO: FRANKLYN OLIVEIRA CUSTÓDIO CREA 11583/MS	**ORGÃO EMISSOR:** AGEHAB CNPJ 05.472.304/0001-75	**ÁREA:** 42,56m²	**ESC.:** S/ESC	**PRANCHA:** 07/08
		DATA: 02/03/2021		

Processo n° _____
Data: ____/____/_____ Fls. _____
Nome: _____

SUMIDOURO PRÉ-MOLDADO

(d=1,00m x h=3,00m)

VARIÁVEL
Depende da taxa de percolação do solo

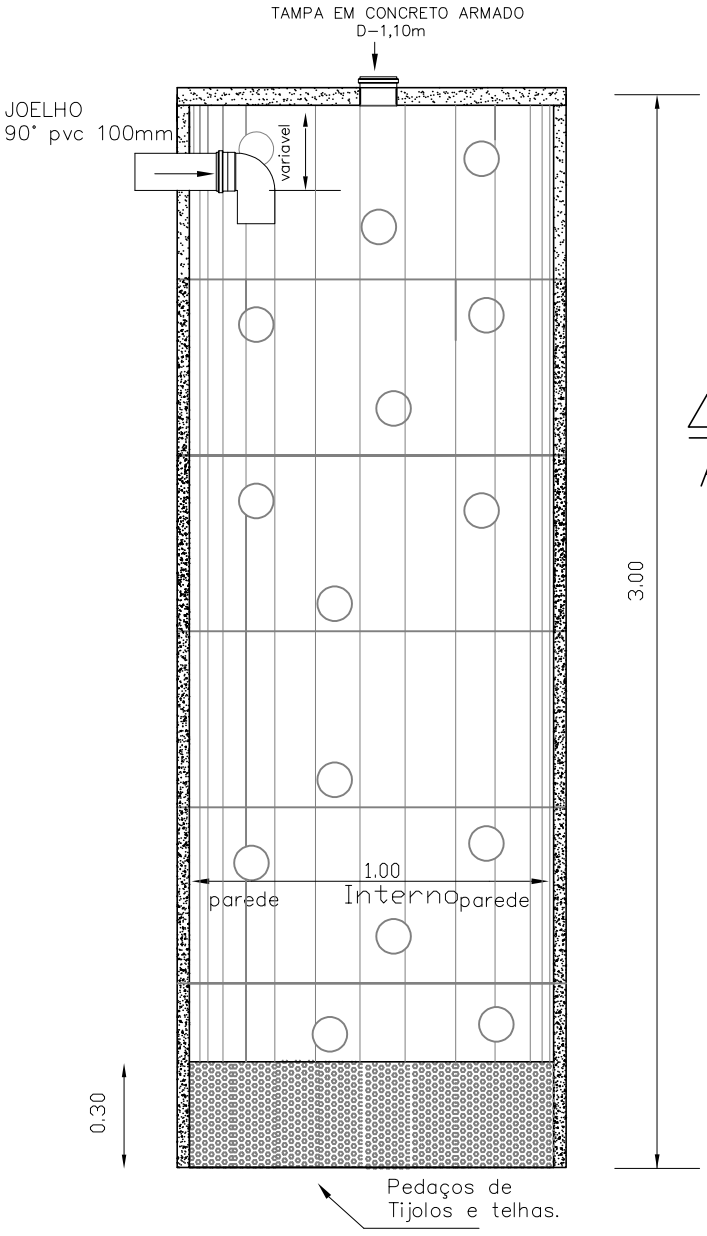

CORTE AA

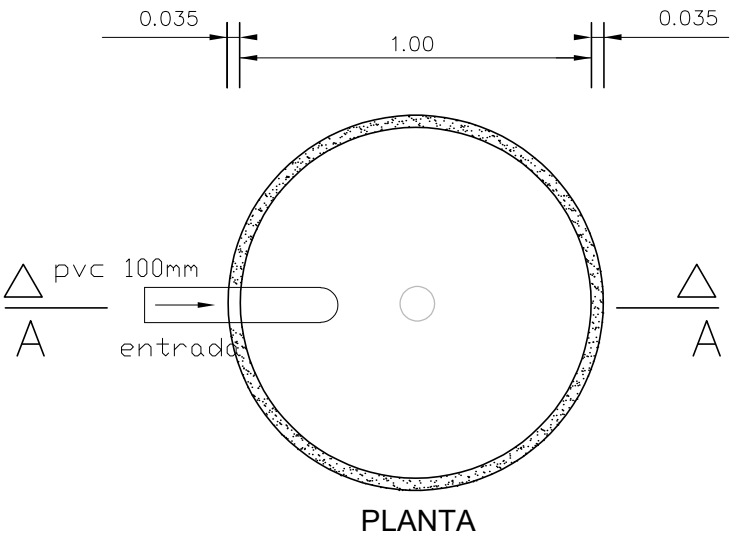

PLANTA

OBS.:

EXECUTAR GRAMA AO REDOR DA TAMPA DA FOSSA E SUMIDOURO, FAIXA DE 50CM.

APROVAÇÃO:

AGEHAB
AGÊNCIA DE HABITAÇÃO POPULAR DE MATO GROSSO DO SUL

GOVERNO DO ESTADO
Mato Grosso do Sul

TÍTULO: PROJ. HIDROSSANITÁRIO	**PROGRAMA:** CONVÊNIO MUNICÍPIOS - MORADIAS PRECÁRIAS	**ASSUNTO:** SUMIDOURO	
AUTOR DO PROJETO: FRANKLYN OLIVEIRA CUSTÓDIO CREA 11583/MS	**ORGÃO EMISSOR:** AGEHAB CNPJ 05.472.304/0001-75	**ÁREA:** 42,56m² / **ESC.:** S/ESC / **DATA:** 02/03/2021	**PRANCHA:** 08/08